nuna®

trvl™ lx

⚠ Please refer to separate warning booklet before using the product.

IMPORTANT - READ CAREFULLY AND KEEP FOR FUTURE REFERENCE

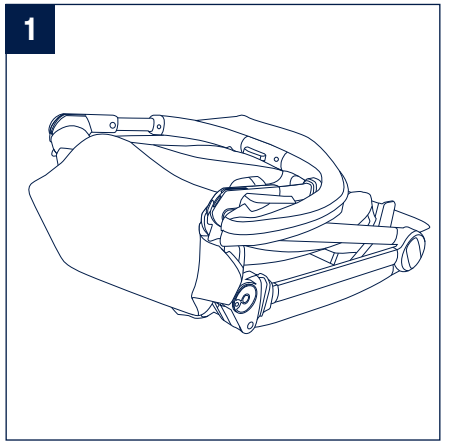
1

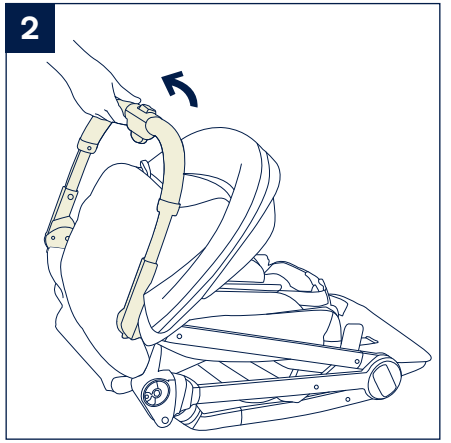
2

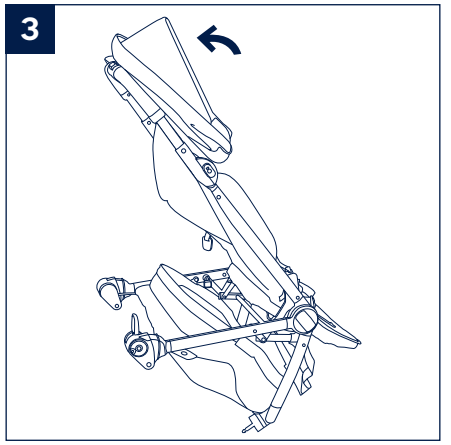
3

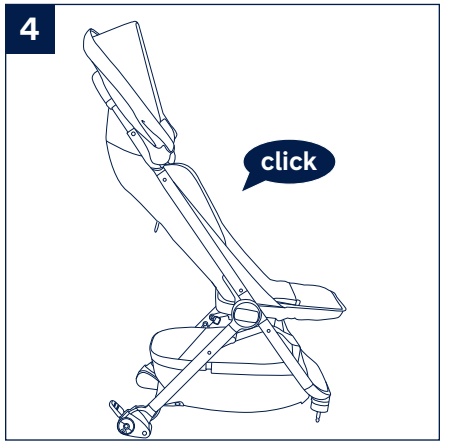
4
click

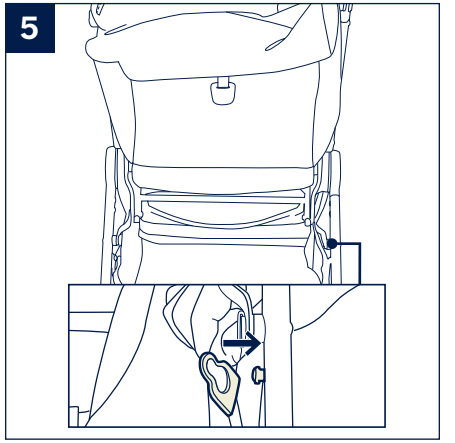
5

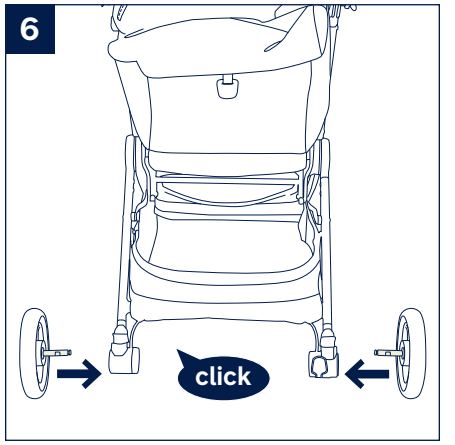
6
click

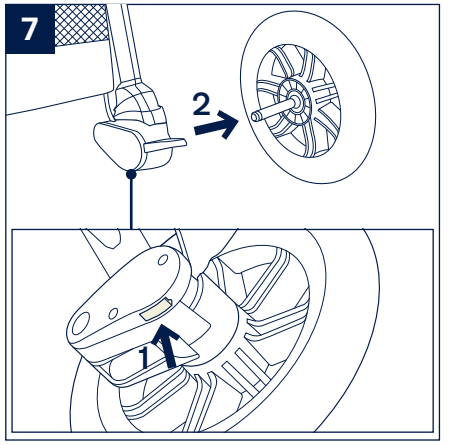
7
2
1

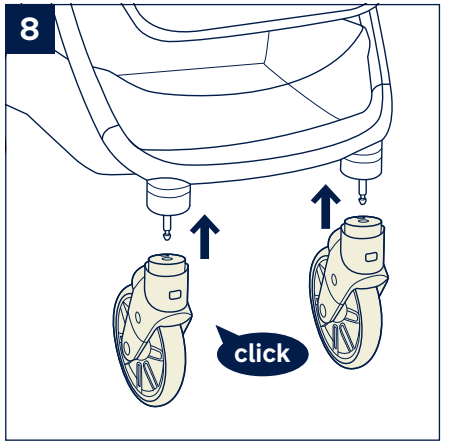
8
click

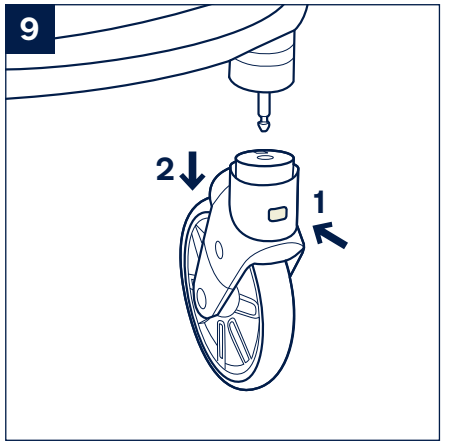
9
2
1

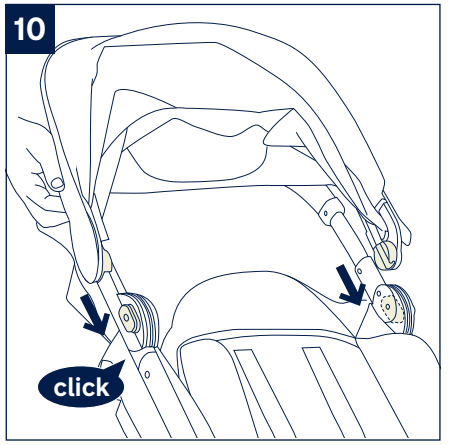
10
click

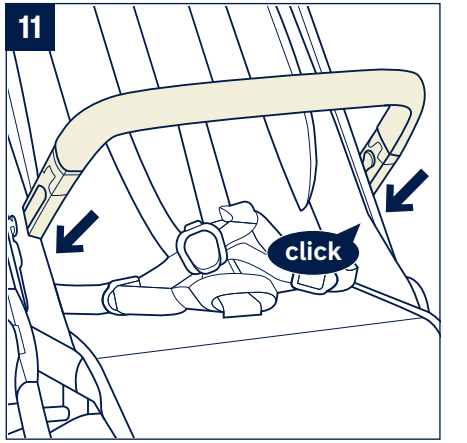
11
click

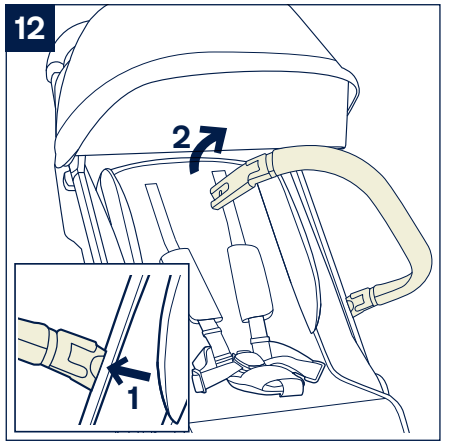
12
2
1

13

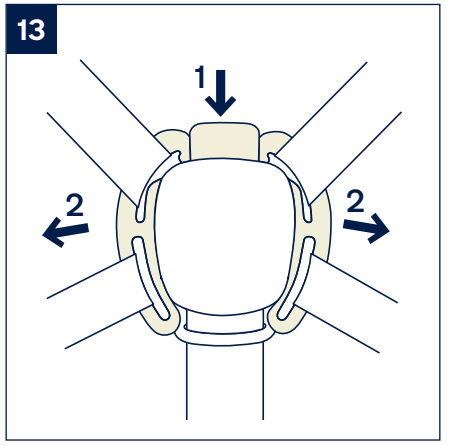

16

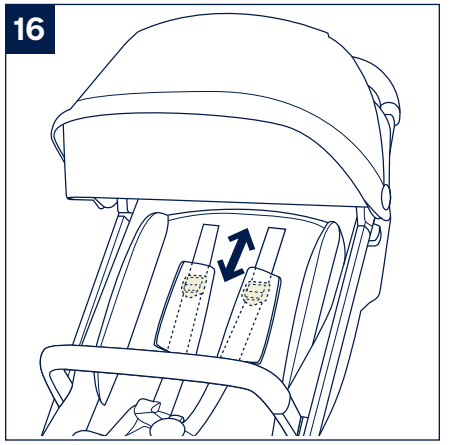

14

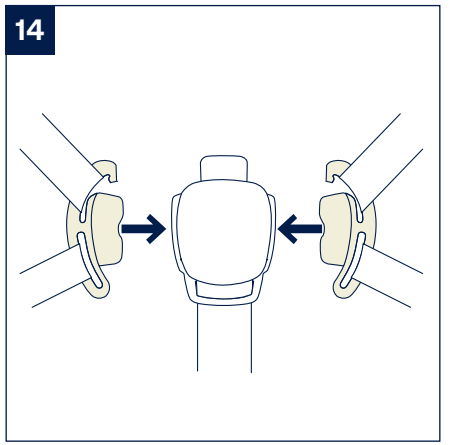

17

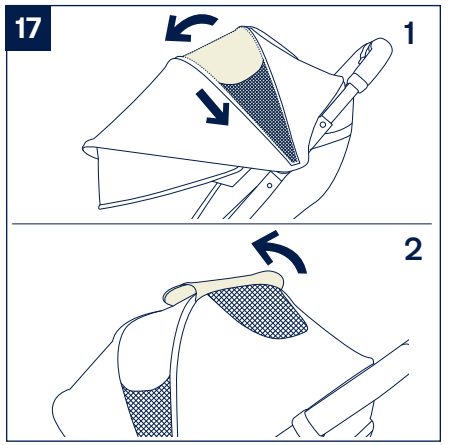

15

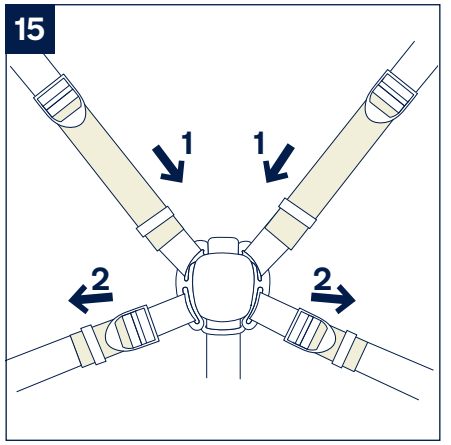

18

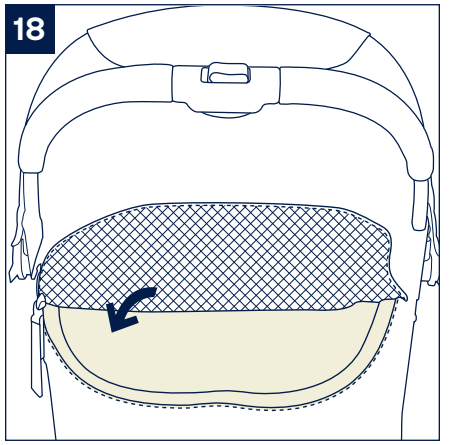

19

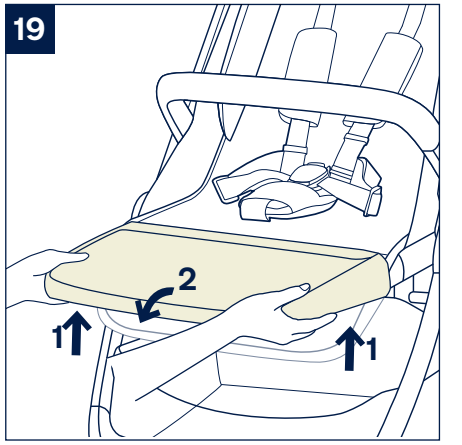

20

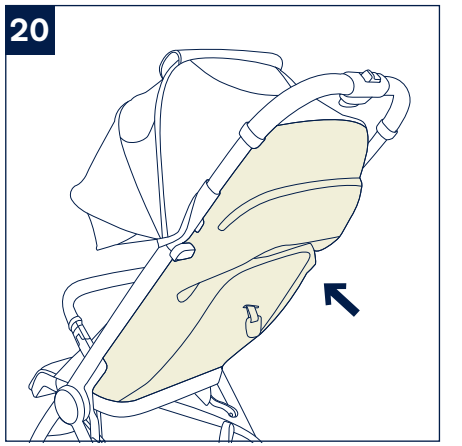

21

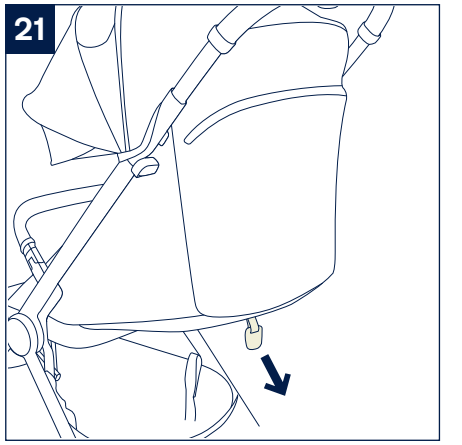

22

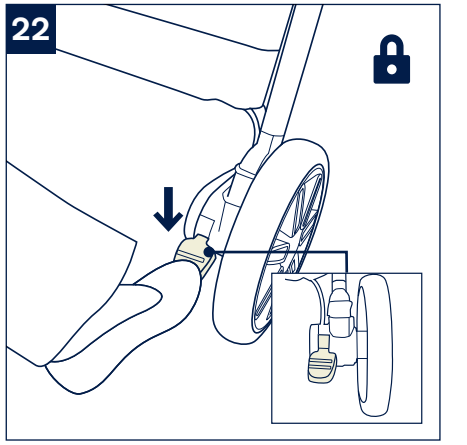

23

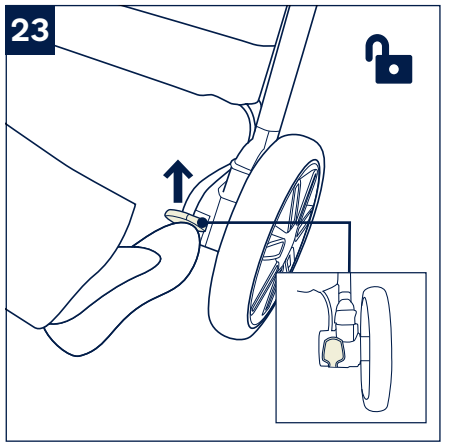

24

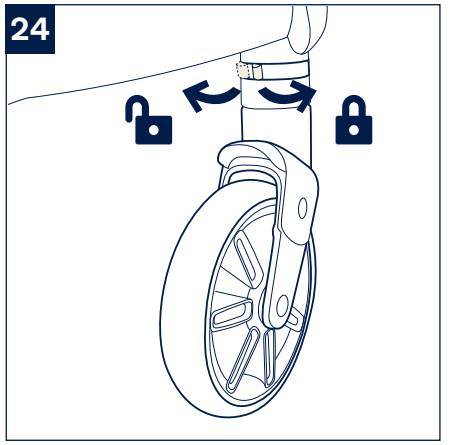

25

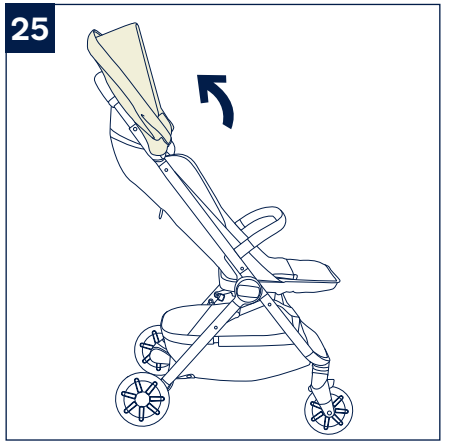

28

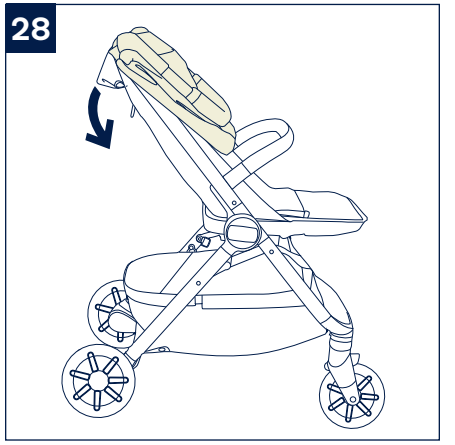

31

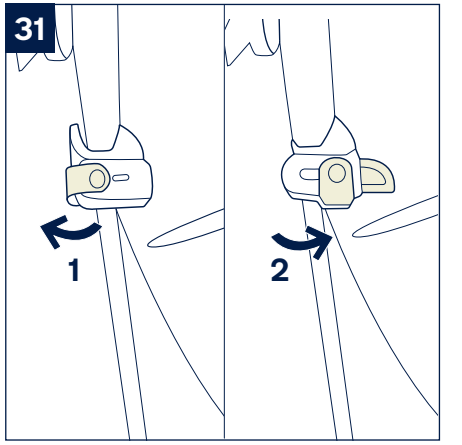

34

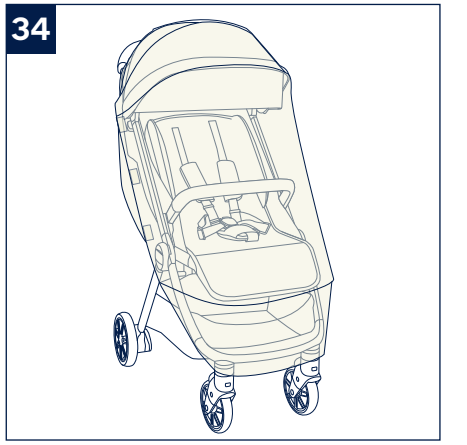

26

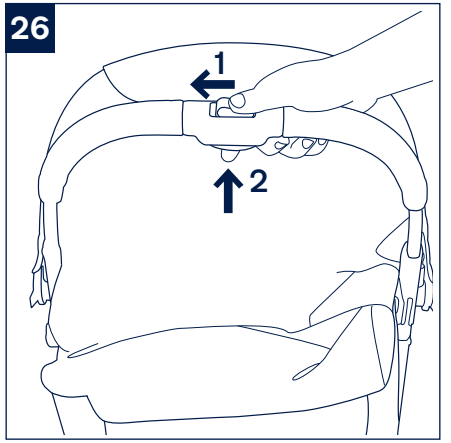

29

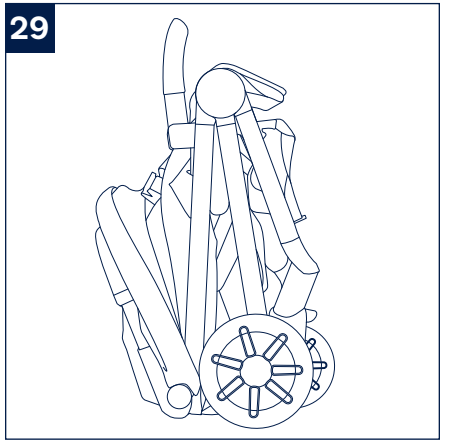

32

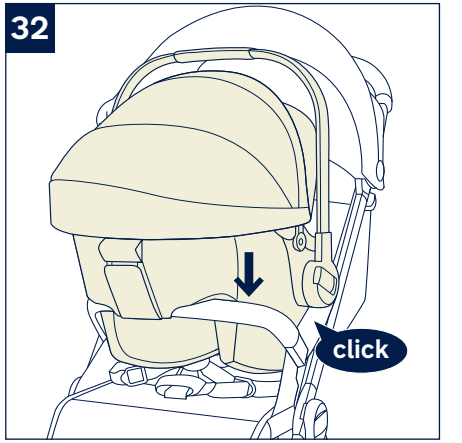

35

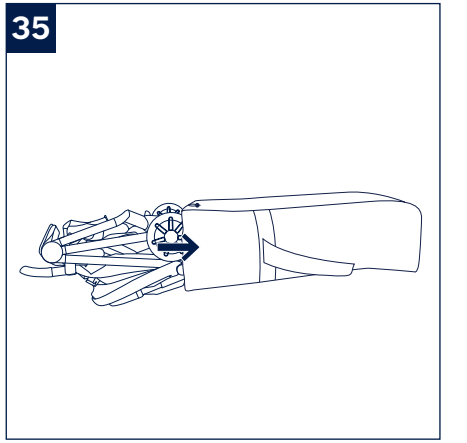

27

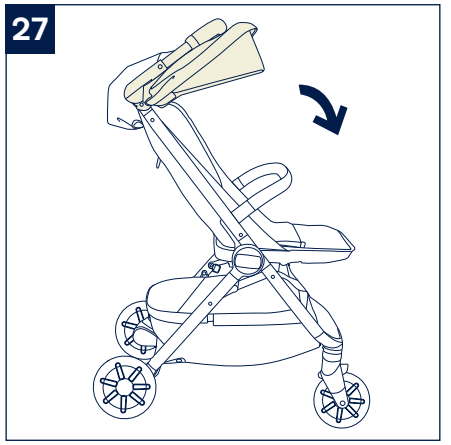

30

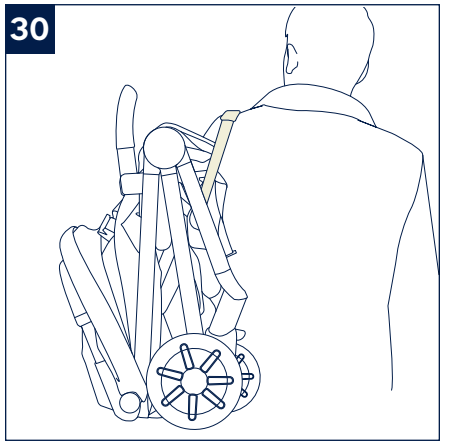

33

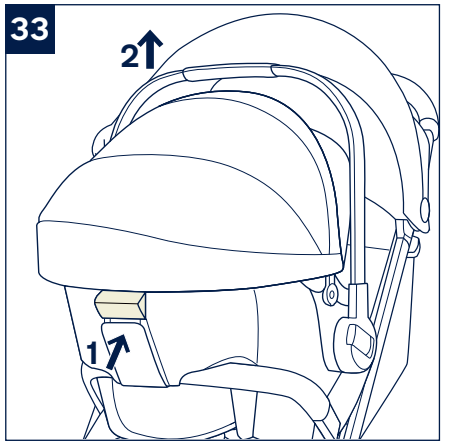

Designed
around your life

nuna®

Contents

Product Information 3
- Warranty
- Contact

Child Usage Requirements 3
Product Set Up 3
Product Use 3
Accessories 4
- PIPA Series Infant Child Restraint
- TRVL Rain Cover
- Carry Bag

Cleaning and Maintenance 4
Parts List 5

Français (FR) 6
Deutsch (DE) 9
Nederlands (NL) 12
Italiano (IT) 15
Español (ES) 18
Português (PT) 21
Polski (PL) 24
Čeština (CZ) 27
Slovenčina (SK) 30
Hrvatski (HR) 33
Slovenščina (SL) 36
Русский (RU) 39
Norsk (NO) 42
Svenska (SV) 45
Suomi (FI) 48
Dansk (DK) 51
Română (RO) 54
Ελληνικά (EL) 57
Türkçe (TR) 60
Magyar (HU) 63
العربية (AR) ٦٨
한국어 (KO) 71
日本語 (JP) 74
繁中 77
简中 80

EN

Product Information

Model Number: _____

Manufactured Date: _____

Warranty

We have purposely designed our high-quality products so that they can grow with both your child and your family. Because we stand by our product, our gear is covered by a custom warranty per product, starting from the day it was purchased. Please have the proof of purchase, model number and manufactured date available when you contact us.

For warranty information please visit:
www.nunababy.com
Click the "Warranty" link on the homepage.

Contact

For replacement parts, service, or additional warranty questions, please contact our customer service department.

info@nunababy.com
www.nunababy.com

NUNA International B.V.
Van der Valk Boumanweg 178 C
2352JD Leiderdorp
The Netherlands

Child Usage Requirements

This stroller is suitable for use with children who meet the following requirements:

Birth to 22 kg or 4 years whichever comes first.

When using the stroller frame with a NUNA infant carrier, refer to the child usage requirements listed in the infant carrier instruction manual.

This product complies to EN 1888-2:2018+A1:2022

Product Set Up

Open Stroller

1 - Take the stroller frame out **(1)**.

2 - Rotate the stroller handle up **(2)** and open the stroller frame **(3)(4)**. A **"click"** sound means the stroller frame is open completely. ⚠

Basket

Hook the basket on the rear legs on the both sides. **(5)**

Rear Wheels

1 - Insert the rear wheel into the rear leg. A **"click"** sound means the rear wheel is assembled completely. **(6)**

2 - To remove the rear wheel, press the release button **(7)-1** and detach the rear wheel from the rear leg **(7)-2**.

Front Wheels

1 - Insert the front wheel into the front leg. A **"click"** sound means the wheel is assembled completely. **(8)**

2 - To remove the front wheel, press the release button **(9)-1** and then detach the front wheel from the front leg **(9)-2**.

Canopy

Slide the canopy mounts onto the stroller **(10)**. A **"click"** sound means the canopy is assembled completely.

! Before using the stroller, peel off the protective film covering the BMW logo button located on the rear canopy panel.

Armbar

1 - Align the armbar ends with the armbar mounts, and insert until it clicks into place **(11)**.

A **"click"** sound means the armbar is assembled completely.

2 - Press armbar release button **(12)-1**, and then pull up the armbar **(12)-2**.

Product Use

Securing Your Child ⚠

1 - Push the top button on the buckle **(13)-1** to release the buckle latch and remove the magnetic clips. **(13)-2**

Place your child in the stroller.

2 - Insert the magnetic clips into the buckle. **(14)**

3 - Fit the harness snugly to your child by sliding the adjustment straps to tighten **(15)-1**. Then pull the waist adjustment straps out **(15)-2**.

Shoulder Harness Position

The upper shoulder harness buckles can be moved up and down for added adjustment. **(16)**

Canopy

1 - Open the zipper on the canopy for extra shade **(17)-1**. For added ventilation, flip the canopy window cover up. **(17)-2**

2 - For added air flow, unzip the back zipper to expose the mesh. **(18)**

Calf Support

The calf support has 2 positions.

1 - To raise the calf support, lift up.

2 - To lower the calf support, press the adjustment button in the middle of the calf support **(19)-1**, and push down **(19)-2**.

Recline

1 - To raise the recline, push the backrest up. **(20)**

2 - To recline the backrest, pull the backrest adjustment puller down **(21)**.

Brake ⚠

1 - To lock the rear wheels, step down on the brake lever. **(22)**

2 - To release wheels, just lift the brake lever upwards. **(23)**

Front Swivel Locks

1 - It is recommended to use the front swivel locks on uneven surfaces.

2 - Front wheel locked or unlocked status as **(24)**.

Fold

1 - Fold the canopy. **(25)**

2 - Slide the secondary lock and then squeeze the folding button **(26)**.

3 - While squeezing the folding button, fold the handle down, the stroller will fold and stand on its own. **(27)-(29)**

4 - You can carry the stroller with the strap. **(30)**

Accessories

Not all accessories are included on some models.

PIPA Series Infant Child Restraint

For infant carrier assembly and usage, please refer to the infant carrier instruction manual.

Recline the stroller seat to the lowest position, push the canopy to the rear of the stroller and attach the arm bar.

1 - To open the infant carrier lock, slide the latch out **(31)-1**. To close the infant carrier lock, slide the latch in **(31)-2**.

2 - Place the infant carrier on the stroller so it sits over the arm bar **(32)**. Then close the infant carrier lock. **(31)-2**

3 - To remove the infant carrier, open the infant carrier lock **(31)-1**, squeeze the release handle **(33)-1** and lift the infant carrier up **(33)-2**.

TRVL lx Rain Cover ⚠

Check that the canopy is completely open before attaching the rain cover.

To assemble the rain cover, place it over the pushchair. **(34)**

Carry Bag

Put the folded stroller into the carry bag and close the bag using the drawstring. **(35)**

Cleaning and Maintenance

Clean the frame, plastic parts, and fabric with a damp cloth, but do not use abrasives or bleach. Do not use silicon lubricants as they will attract dirt and grime. Do not store your stroller in a damp place.

Clean the stroller wheels regularly with water and remove any dirt.

To ensure long-lasting use, wipe off this product with a soft, absorbent cloth after using it in rainy weather.

Refer to the care label attached to the fabric for washing and drying instructions.

It is normal for fabric to color from sunlight and to show wear and tear after a long period of use, even when used normally.

For reasons of safety, only use original Nuna parts.

Check regularly if everything functions properly. If any parts are torn, broken, or missing, stop using this product.

EN

EN

Parts List

Make sure all parts are available before assembly.
If any part is missing, please contact local retailer. No tools are required for assembly.

! **CHOKING HAZARD:** Remove and immediately discard protective end caps from each wheel and wheel hub axle.

1	Stroller Frame	11	Secondary Lock
2	Armbar	12	Handle
3	Front Wheel (x2)	13	One-Hand-Fold Button
4	Rear Wheel (x2)	14	Recline Adjustment Puller
5	Canopy	15	Storage Basket
6	Calf Support	16	Rear Brake Lever
7	Calf Support Adjustment Button	17	Canopy Window
8	Buckle	18	Carrying strap
9	Shoulder Harness Pads	19	Rain cover
10	Infant Carrier Lock	20	Carry bag

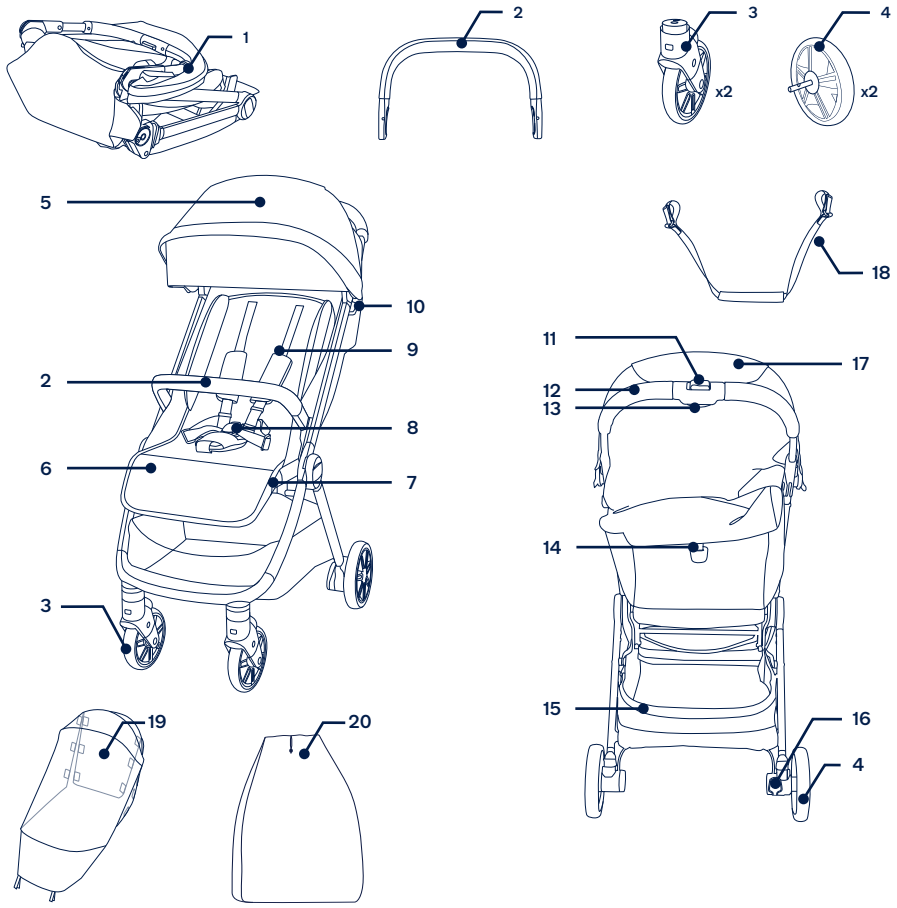

NUNA International B.V. Nuna and all associated logos are trademarks.

FR

⚠ Veuillez consulter le livret d'avertissements séparé avant d'utiliser le produit.

IMPORTANT – A LIRE ATTENTIVEMENT *ET À CONSERVER POUR RÉFÉRENCE ULTÉRIEURE*

Informations sur le produit

Numéro de modèle : _____

Date de fabrication : _____

Garantie

Nous avons conçu spécialement nos produits de haute qualité afin qu'ils puissent accompagner le développement de votre enfant et de votre famille. Nous soutenons notre produit en couvrant notre matériel par une garantie personnalisée, commençant le jour de son achat. Veuillez disposer de la preuve d'achat, du numéro de modèle et de la date de fabrication lorsque vous nous contactez.

Pour des informations sur la garantie, veuillez visiter :
www.nunababy.com
Cliquez sur le lien « Garantie » dans la page d'accueil

Contact

Pour des demandes de pièces de rechange, de service ou des questions supplémentaires sur la garantie, veuillez contacter notre service client

info@nunababy.com
www.nunababy.com

Conditions d'utilisation avec un enfant

Cette poussette est adaptée aux enfants répondant aux exigences suivantes :

De la naissance jusqu'à 22 kg ou 4 ans à la première des deux limites atteintes

En cas d'utilisation du cadre de la poussette avec un siège bébé NUNA, consultez les exigences d'utilisation indiquées dans les modes d'emploi correspondants.

Ce produit est conforme aux normes EN 1888-2:2018+A1:2022

Installation du produit

Ouverture de la poussette

1 - Retirez le cadre de la poussette **(1)**.

2 - Tournez la poignée de la poussette vers le haut **(2)** et ouvrez le cadre de la poussette **(3)(4)**. Vous entendrez un **« clic »** signifiant que le cadre de la poussette est complètement ouvert. ⚠

Panier

Accrochez le panier sur les pieds arrière des deux côtés. **(5)**

Roues arrière

1 - Insérez la roue arrière dans le piètement arrière. Vous entendrez un **« clic »** signifiant que la roue arrière est complètement assemblée. **(6)**

2 - Pour enlever la roue arrière, appuyez sur le bouton de déverrouillage **(7)-1** et détachez la roue arrière du pied arrière **(7)-2**.

Roues avant

1 - Insérez la roue avant dans le pied avant. Vous entendrez un **« clic »** signifiant que la roue est complètement assemblée. **(8)**

2 - Pour enlever la roue avant, appuyez sur le bouton de déverrouillage **(9)-1** et détachez la roue avant du pied avant **(9)-2**.

Voilure

Glissez les supports de la voilure sur la poussette **(10)**. Vous entendrez un **« clic »** signifiant que la voilure est complètement assemblée.

! Avant d'utiliser la poussette, décollez le film protecteur recouvrant le bouton logo BMW situé sur le panneau arrière de la capote.

Barre de sécurité

1 - Alignez les extrémités de la barre de sécurité avec les montants de la barre de sécurité et insérez-la jusqu'à ce qu'elle s'enclenche en place **(11)**.

Vous entendrez un **« clic »** signifiant que la barre de sécurité est complètement assemblée.

2 - Appuyez sur son bouton de déverrouillage de la barre de sécurité **(12)-1**, Puis soulevez la barre de sécurité **(12)-2**.

FR

Utilisation du produit

Installation de votre enfant ⚠

1 - Appuyez sur le bouton supérieur de la boucle **(13)-1** pour libérer le loquet de la boucle et retirer les clips magnétiques. **(13)-2**

Placez votre enfant dans la poussette.

2 - Insérez les clips magnétiques dans la boucle. **(14)**

3 - Ajustez bien le harnais sur votre enfant en faisant coulisser les sangles d'ajustement pour le serrer **(15)-1**. Retirez ensuite les sangles d'ajustement de la taille **(15)-2**.

Position du harnais d'épaules

Les boucles supérieures du harnais d'épaules peuvent être remontées et baissées pour un ajustement supplémentaire. **(16)**

Voilure

1 - Ouvrez la fermeture éclair sur la voilure pour obtenir davantage d'ombre **(17)-1**. Pour une meilleure ventilation, rabattre le couvercle de la fenêtre de la capote. **(17)-2**

2 - Pour une meilleure circulation de l'air, ouvrez la fermeture éclair arrière pour exposer la toile. **(18)**

Repose-mollets

Le repose-mollets comprend 2 positions.

1 - Pour remonter le repose-mollets, soulevez-le.

2 - Pour abaisser le repose-mollets, appuyez sur le bouton d'ajustement au centre du repose-mollets **(19)-1**, puis pressez vers le bas **(19)-2**.

Inclinaison

1 - Pour relever l'inclinaison, poussez le dossier vers le haut. **(20)**

2 - Pour incliner le dossier, tirez le levier de réglage du dossier vers le bas **(21)**.

Frein ⚠

1 - Pour verrouiller les roues arrières, appuyez sur le levier de frein. **(22)**

2 - Pour libérer les roues, soulevez le levier du frein vers le haut. **(23)**

Verrous de pivotement des roues avants

1 - Il est recommandé d'utiliser les verrous de pivotement des roues avants sur les surfaces irrégulières.

2 - Roues avants en état verrouillé ou déverrouillé comme indiqué dans **(24)**.

Pliage

1 - Pliez la voilure. **(25)**

2 - Faites glissez le verrou secondaire puis pressez sur le bouton de pliage **(26)**.

3 - Tout en appuyant sur le bouton de pliage, rabattez la poignée vers le bas, la poussette se pliera et se tiendra debout toute seule. **(27)-(29)**

4 - Vous pouvez transporter la poussette avec la sangle. **(30)**

Accessoires

Les accessoires ne sont pas tous inclus selon le modèle.

Système de retenue pour bébé/ enfant - Série PIPA

Pour l'assemblage et l'utilisation du porte-bébé, veuillez consulter le manuel d'instructions du porte-bébé.

Inclinez le siège de la poussette à la position la plus basse, poussez la voilure vers l'arrière de la poussette et fixez la barre de sécurité.

1 - Pour ouvrir le verrouillage du porte-bébé, faites glisser le loquet vers l'extérieur **(31)-1**. Pour fermer le verrouillage du porte-bébé, faites glisser le loquet vers l'intérieur **(31)-2**.

2 - Placez le porte-bébé sur la poussette de manière à ce qu'il repose sur la barre de sécurité **(32)**. Fermez ensuite le verrouillage du porte-bébé. **(31)-2**

3 - Pour retirer le porte-bébé, ouvrez le verrouillage du porte-bébé **(31)-1**, pressez la poignée d'ouverture **(33)-1** et soulevez le porte-bébé vers le haut **(33)-2**.

Housse de pluie TRVL lx ⚠

Vérifiez que la voilure est complètement ouverte avant d'attacher la housse de pluie.

1 - Pour assembler la housse de pluie, placez-la sur la poussette. **(34)**

Sac de transport

Insérez la poussette pliée dans le sac de transport et fermez-le avec le cordon de serrage. **(35)**

Nettoyage et maintenance

Nettoyez le cadre, les pièces en plastique et le tissu à l'aide d'un chiffon humide, mais n'utilisez pas d'abrasifs ou d'eau de Javel. N'utilisez pas de lubrifiants à base de silicone, car ils attirent la saleté et la crasse. Ne rangez pas votre poussette dans un endroit humide.

Nettoyez régulièrement les roues de la poussette avec de l'eau et retirez la saleté.

Pour garantir une longue durée d'utilisation, essuyez ce produit avec un chiffon doux et absorbant après l'avoir utilisé par temps pluvieux.

Consultez l'étiquette d'entretien apposée sur le tissu pour obtenir les instructions de lavage et de séchage.

La coloration du tissu exposé au soleil est normale, tout comme les signes d'usure et de déchirement après une longue période d'utilisation, même normale.

Pour des raisons de sécurité, n'utilisez que les pièces Nuna originales.

Vérifiez régulièrement si tout fonctionne correctement. Si des pièces sont déchirées, endommagées ou manquantes, arrêtez d'utiliser ce produit.

Liste des pièces

Assurez-vous que toutes les pièces sont présentes avant le montage.
Si une pièce est manquante, veuillez contacter votre distributeur local. Le montage ne nécessite aucun outil.

! **RISQUE D'ÉTOUFFEMENT :** Retirez et jetez immédiatement les capuchons de protection de chaque roue et axe de moyeu de roue.

FR

1	Cadre de poussette	11	Verrouillage secondaire
2	Barre de sécurité	12	Poignée
3	Roue avant (x2)	13	Bouton de pliage à une main
4	Roue arrière (x2)	14	Tirette de réglage de l'inclinaison
5	Voilure	15	Panier de rangement
6	Repose-mollets	16	Levier de frein arrière
7	Bouton de réglage du support de mollet	17	Fenêtre de la voilure
8	Boucle	18	Sangle de transport
9	Coussins du harnais d'épaules	19	Housse de pluie
10	Verrouillage du porte-bébé	20	Sac de transport

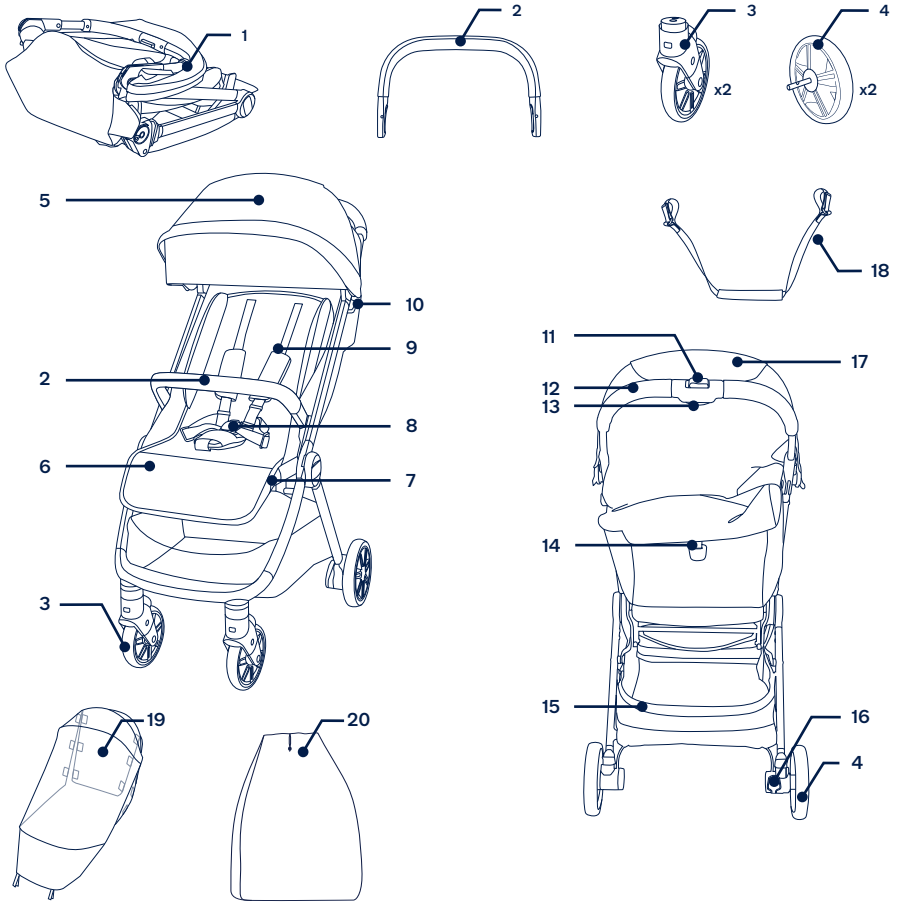

NUNA International B.V. Nuna et tous les logos associés sont des marques déposées.

⚠ Bitte beachten Sie vor Verwendung des Produktes die separate Broschüre mit Warnhinweisen.

DE

WICHTIG!
SORGFÄLTIG LESEN
UND ZUM KÜNFTIGEN NACHSCHLAGEN AUFBEWAHREN

Produktdaten

Modellnummer: _____

Fertigungsdatum: _____

Garantie

Wir haben unsere qualitativ hochwertigen Produkte bewusst so entwickelt, dass sie sowohl mit Ihrem Kind als auch der Familie mitwachsen. Deshalb ist unser Sortiment, je nach Produkt, ab dem Tag des Kaufes durch eine individuelle Garantie abgedeckt. Modellnummer und Fertigungsdatum bereit.

Garantieinformationen finden Sie unter:
www.nunababy.com
Klicken Sie auf der Startseite auf den „Garantie"-Link.

Kontakt

Wenden Sie sich für Ersatzteile, Service und weitere Garantiefragen an unseren Kundendienst.

info@nunababy.com
www.nunababy.com

Anforderungen an die Nutzung mit Kind

Dieser Buggy eignet sich für Kinder, die folgende Anforderungen erfüllen:

Ab Geburt bis 22 kg oder 4 Jahre, je nachdem, was zuerst eintritt

Beachten Sie die in den Anleitungen aufgelisteten Nutzungsanforderungen, wenn Sie das Buggy-Gestell mit einer Nuna Babyschale verwenden.

Dieses Produkt ist mit EN 1888-2:2018+A1:2022 konform

Produkt aufbauen

Buggy aufklappen

1 - Nehmen Sie das Buggy-Gestell heraus **(1)**.

2 - Drehen Sie den Schiebebügel des Buggys nach oben **(2)** und klappen Sie das Gestell auf **(3)(4)**. Ein Klickgeräusch bestätigt, dass das Buggy-Gestell vollständig aufgeklappt ist. ⚠

Korb

Haken Sie den Korb auf beiden Seiten am Gestell ein. **(5)**

Hinterräder

1 - Hinterräder an der Hinterachse einklicken. Ein **Klickgeräusch** weist darauf hin, dass das Hinterrad vollständig eingerastet ist **(6)**.

2 - Drücken Sie zum Entfernen des Hinterrades den Freigabeknopf **(7)-1** und lösen Sie das Hinterrad von der Hinterachse **(7)-2**.

Vorderräder

1 - Vorderräder an der Vorderachse einklicken. Ein **Klickgeräusch** weist darauf hin, dass das Rad vollständig eingerastet ist **(8)**.

2 - Drücken Sie zum Entfernen des Vorderrads den Freigabeknopf **(9)-1** und lösen Sie das Vorderrad von der Vorderachse **(9)-2**.

Verdeck

Schieben Sie die Verdeckhalterungen auf den Buggy **(10)**. Ein **Klickgeräusch** weist darauf hin, dass das Verdeck vollständig eingerastet ist.

! Ziehen Sie vor Verwendung des Kinderwagens die Schutzfolie vom BMW-Logo-Knopf an der hinteren Verdeckblende ab.

Armlehne

1 - Richten Sie den Spielbügel an den Halterungen am Gestell aus und lassen Sie diesen hörbar einrasten **(11)**.

Ein **Klickgeräusch** weist darauf hin, dass der Spielbügel vollständig montiert ist.

2 - Drücken Sie den-Freigabeknopf **(12)-1**, und öffnen Sie den Spielbügel, indem sie ihn nach oben ziehen **(12)-2**.

Produkt verwenden

Ihr Kind sichern ⚠

1 - Drücken Sie den oberen Knopf am Gurtverschluss **(13)-1** zum Öffnen der Schnalle und entfernen Sie den Gurt **(13)-2**.

Setzen Sie Ihr Kind in den Buggy.

2 - SSchließen Sie den magnetischen Gurtverschluss **(14)**.

3 - Legen Sie den Gurt eng an Ihr Kind an, indem Sie die Schultergurte festziehen **(15)-1**. Ziehen Sie dann die Taillengurte fest **(15)-2**.

Schultergurt positionieren

Die Schultergurte können zur Anpassung nach oben und unten verschoben werden. **(16)**

Verdeck

1 - Öffnen Sie den Reißverschluss am Verdeck, um das Verdeck zu erweitern **(17)-1**. Für zusätzliche Belüftung klappen Sie die Abdeckung des Verdeckfensters nach oben. **(17)-2**

2 - Für eine bessere Luftzirkulation öffnen Sie das Mesh-Fenster mithilfe des hinteren Reißverschlusses **(18)**.

Wadenstütze

Die Wadenstütze hat zwei Positionen.

1 - Drücken Sie die Wadenstütze zum Anheben nach oben.

2 - Senken Sie die Wadenstütze ab, indem Sie den Einstellknopf in die Mitte der Wadenstütze **(19)-1** drücken und nach unten drücken **(19)-2**.

Verstellen der Rückenlehne

1 - Drücken Sie die Rückenlehne für eine aufrechtere Sitzposition nach oben **(20)**.

2 - Ziehen Sie das Zugband an der Rückenlehne nach unten, um diese nach hinten zu neigen **(21)**.

Bremse ⚠

1 - Sperren Sie die Hinterräder, indem Sie auf den Bremshebel treten. **(22)**

2 - Lösen Sie die Sperrung durch Ziehen des Bremshebels nach oben. **(23)**

Arretieren der Vorderräder

1 - Das Feststellen der Vorderräder empfiehlt sich beim Fahren auf unebenem Untergrund.

2 - Vorderräder in arretiertem oder nicht arretiertem Zustand siehe Abb. **(24)**

Zusammenklappen

1 - Klappen Sie das Verdeck nach hinten. **(25)**

2 - Schieben Sie die sekundäre Sperre nach links und drücken Sie dann den Knopf zum zusammenklappen **(26)**.

3 - Während Sie den Knopf gedrückt halten, klappen Sie den Schiebebügel nach vorne und der Buggy faltet sich zusammen. Zusammengeklappt kann er eigenständig stehen. **(27)-(29)**

4 - Sie können den Buggy am Riemen tragen. **(30)**

Zubehör

Bei einigen Modellen ist nicht alles Zubehör im Lieferumfang enthalten.

Kinderrückhaltesysteme der PIPA series

Bitte beachten Sie für die Benutzung und Installation der Babyschale die zugehörige Bedienungsanleitung.

Neigen Sie die Rückenlehne in die flachste Position, schieben Sie das Verdeck nach hinten und befestigen Sie den Spielbügel.

1 - Öffnen Sie die Babyschalenverriegelung, indem Sie den Riegel herausschieben **(31)-1**. Schließen Sie die Babyschalenverriegelung, indem Sie den Riegel wieder hineinschieben **(31)-2**.

2 - Platzieren Sie die Babyschale so auf dem Buggy, dass sie über dem Spielbügel sitzt **(32)**. Schließen Sie dann die Babyschalenverriegelung. **(31)-2**

3 - Entfernen Sie die Babyschale, indem Sie die Babyschalenverriegelung öffnen **(31)-1**, den Entriegelungsknopf drücken **(33)-1** und die Babyschale anheben **(33)-2**.

Regenschutz für TRVL lx ⚠

Prüfen Sie, ob das Verdeck vollständig geöffnet ist, bevor Sie den Regenschutz anbringen.

1 - Bringen Sie den Regenschutz an, indem Sie ihn über dem Buggy platzieren. **(34)**

Tragetasche

Verstauen Sie den zusammengeklappten Buggy in der Tragetasche und schließen Sie diese mit dem Zugband **(35)**.

Reinigung und Wartung

Reinigen Sie Gestell, Kunststoffteile und Textilien mit einem feuchten Tuch. Verzichte Sie auf Scheuer- und Bleichmittel. Verwenden Sie keine Silikonöle, da diese Schmutz und Dreck anziehen. Bewahren Sie Ihren Buggy nicht an einem feuchten Ort auf.

Reinigen Sie die Räder des Buggys regelmäßig mit Wasser, um Schmutz zu entfernen.

Zur Gewährleistung einer langen Nutzungsdauer Ihres Produktes sollten Sie es nach Benutzung bei Regenwetter mit einem weichen, saugfähigen Tuch abwischen.

Beachten Sie zum Waschen und Trocknen der Textilien das Pflegeetikett.

Es ist selbst bei gewöhnlichem Gebrauch normal, dass Textilien nach langer Benutzung durch Sonnenlicht verblassen und Verschleißerscheinungen aufweisen.

Verwenden Sie aus Sicherheitsgründen nur Nuna-Originalteile.

Prüfen Sie regelmäßig, ob alles richtig funktioniert. Verwenden Sie das Produkt nicht weiter, falls Teile verschlissen oder beschädigt sind oder fehlen.

DE

DE

Teileliste

Überprüfen Sie vor dem Aufbau ob alle Teile vorhanden sind.
Falls etwas fehlen sollte, wenden Sie sich an Ihren Händler vor Ort. Für den Aufbau werden keine Werkzeuge benötigt.

! **ERSTICKUNGSGEFAHR:** Entfernen und entsorgen Sie umgehend alle Abschlussschutzkappen von Rädern und Radachse.

1 Buggy-Gestell
2 Spielbügel
3 Vorderrad (x2)
4 Hinterrad (x2)
5 Verdeck
6 Wadenstütze
7 Einstellknopf der Wadenstütze
8 Gurtverschluss
9 Schultergurtpolster
10 Babyschalenverriegelung
11 Sekundäre Sperre
12 Schiebebügel
13 Knopf zum einhändigen Zusammenklappen
14 Zugband zur Neigungsverstellung der Rückenlehne
15 Staukorb
16 Hinterrad-Bremse
17 Verdeckfenster
18 Trageriemen
19 Regenschutz
20 Tragetasche

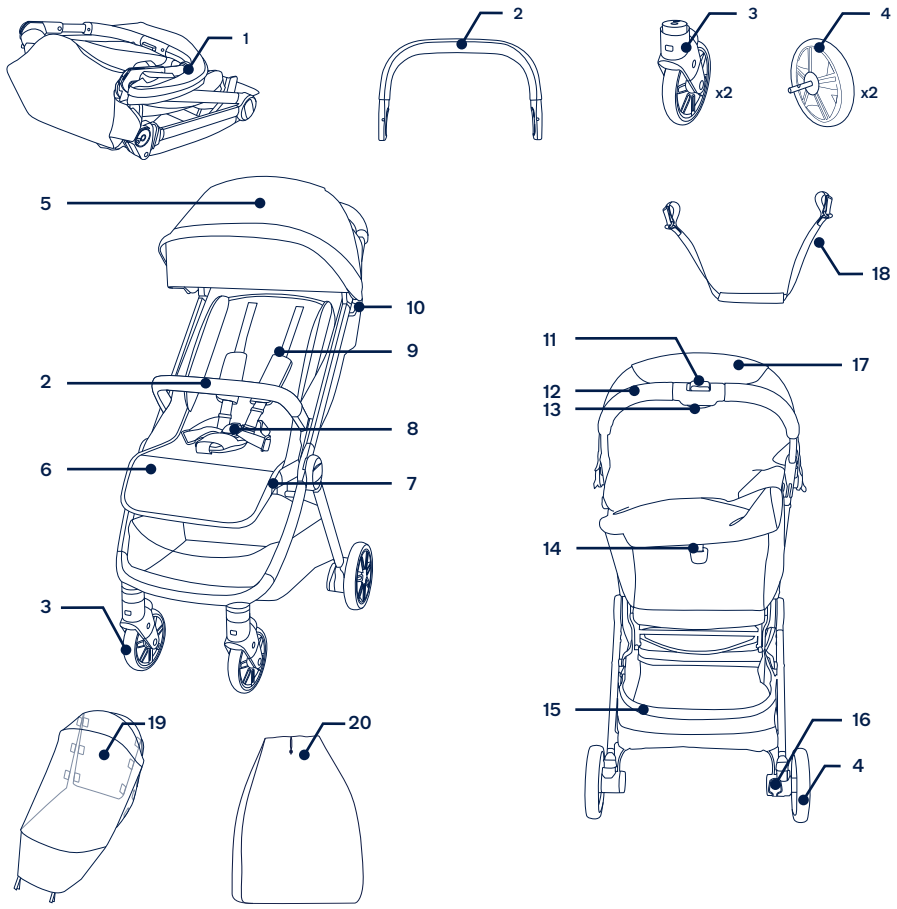

NUNA International B.V. Nuna und alle zugehörigen Logos sind Marken.

⚠ Raadpleeg het afzonderlijke waarschuwingsboekje voorafgaand aan het gebruik van het product.

BELANGRIJK! ZORGVULDIG LEZEN *EN BEWAREN VOOR RAADPLEGING IN DE TOEKOMST*

NL

Productinformatie

Modelnummer:_____

Fabricagedatum:_____

Garantie

Wij hebben onze hoogwaardige producten opzettelijk zo ontworpen dat ze kunnen mee groeien met zowel uw kind als uw familie. Omdat wij achter ons product staan, geven wij 2 jaar garantie op onze producten, beginnend op de dag van aanschaf. Houd het aankoopbewijs, het modelnummer en de fabricagedatum klaar als u contact met ons opneemt.

Ga voor garantie-informatie naar:
www.nunababy.com
Klik op de link “Garantie” op de homepage.

Contact

Neem contact op met onze klantenservice afdeling voor vervangende onderdelen, service of aanvullende vragen over de garantie.

info@nunababy.com
www.nunababy.com

Vereisten kindergebruik

Deze wandelwagen is geschikt voor gebruik met kinderen die aan de volgende eisen voldoen:

Geboorte tot 22 kg of 4 jaar, als dat zich eerder voordoet.

Bij gebruik van het kinderwagenframe met het NUNA-babyzitje moet u de vereisten voor kindergebruik in deze handleidingen volgen.

Dit product voldoet aan EN 1888-2:2018+A1:2022

Installeren product

Open wandelwagen

1 - Haal het frame van de wandelwagen eruit **(1)**.

2 - Draai de handgreep van de wandelwagen omhoog **(2)** en open het frame van de wandelwagen **(3)(4)**. Een **“klik”**-geluid betekent dat de kinderwagen volledig is opengevouwen. ⚠

Mand

Haak de mand aan beide zijden aan de achterpoten. **(5)**

Achterwielen

1 - Steek het achterwiel in de achterste poot. Een **“klik”**-geluid betekent dat het achterwiel volledig bevestigd is. **(6)**

2 - Om het achterwiel te verwijderen: druk op de ontgrendelknop **(7)-1** en maak het achterwiel los van de achterpoot **(7)-2**.

Voorwielen

1 - Steek het voorwiel in de voorste poot.
Een **“klik”**-geluid betekent dat het wiel volledig bevestigd is. **(8)**

2 - Om het voorwiel te verwijderen: druk op de ontgrendelknop **(9)-1** en maak vervolgens het voorwiel los van de voorpoot **(9)-2**.

Kap

Schuif de zonnekap op de wandelwagen **(10)**.
Een **“klik”**-geluid betekent dat de kap volledig bevestigd is.

! Voordat u de wandelwagen gebruikt, pelt u de beschermfolie eraf die de knop met het BMW-logo op het paneel van de achterkap afdekt.

Voorbeugel

1 - Lijn de voorbeugel uit met de beugels en steek hem er in tot hij op zijn plaats klikt **(11)**.

Een **“klik”**-geluid betekent dat de voorbeugel volledig bevestigd is.

2 - Druk op de ontgrendelknop van de voorbeugel **(12)-1**, en trek dan de voorbeugel omhoog **(12)-2**.

Gebruik product

Uw kind beveiligen ⚠

1 - Druk op de bovenste knop op de gesp **(13)-1** voor het vrijgeven van de gespbeugel en het verwijderen van de magnetische klemmen. **(13)-2**

Plaats uw kind in de wandelwagen.

2 - Steek de magnetische klemmen in de gesp. **(14)**

3 - Pas de gordels strak om uw kind door de instelbandjes te schuiven om vast te maken **(15)-1**. Trek vervolgens de taille-instelbandjes naar buiten **(15)-2**.

Positie schouderriemen

De bovenste schouderriemgespen kunnen omhoog en omlaag worden geschoven voor een nauwkeuriger afstelling. **(16)**

Kap

1 - Open de rits op de kap voor extra schaduw **(17)-1**. Klap het raampje van de kap omhoog voor extra ventilatie. **(17)-2**

2 - Voor extra luchtstroom doet u de achterste rits open zodat het gaas wordt blootgesteld. **(18)**

Beensteun

De beensteun heeft 2 standen.

1 - Trek de beensteun omhoog om deze hoger te plaatsen.

2 - Druk op de instelknoppen in het midden van de beensteun **(19)-1** om de steun omlaag te brengen en druk de steun omlaag **(19)-2**.

Helling

1 - Druk de rugsteun omhoog om hem rechtop te zetten. **(20)**

2 - Om de rugsteun in de schuinstand te zetten, trekt u de trekknop voor instellen rugsteun omlaag **(21)**.

Rem ⚠

1 - Trap op het rempedaal om de achterwielen vast te zetten. **(22)**

2 - Licht de remhendel op om de wielen vrij te geven. **(23)**

Draaien voorwielen blokkeren

1 - Aanbevolen wordt om de draaivergrendeling voor de voorwielen op ongelijke oppervlakken te gebruiken.

2 - Vergrendelde of ontgrendelde status voorwiel als in **(24)**.

Opvouwen

1 - Vouw de kap op. **(25)**

2 - Schuif de secundaire vergrendeling en knijp vervolgens in de opvouwknop **(26)**.

3 - Bij het knijpen in de opvouwknop, vouwt u de hendel omlaag en de wandelwagen wordt opgevouwen en zal zelf blijven staan. **(27)-(29)**

4 - U kunt de wandelwagen meedragen aan de riem. **(30)**

Accessoires

Niet alle accessoires worden bij alle modellen meegeleverd.

Babyzitje van PIPA-serie

Zie de handleiding van het babyzitje voor montage en gebruik hiervan.

Zet het zitje voor de kinderwagen in de laagste schuine stand, duw de kap naar de achterkant van de wandelwagen en bevestig de voorbeugel.

1 - Om de vergrendeling van het babyzitje te openen, schuift u de grendel eruit **(31)-1**. Om de vergrendeling van het babyzitje te sluiten, schuift u de grendel erin **(31)-2**.

2 - Plaats het babyzitje op de wandelwagen zodat het over de voorbeugel zit **(32)**. Sluit vervolgens de vergrendeling van het babyzitje. **(31)-2**

3 - Om het babyzitje te verwijderen, opent u de vergrendeling van het babyzitje **(31)-1**, knijp in de ontgrendelknop **(33)-1** en til het babyzitje omhoog **(33)-2**.

TRVL lx regenkap ⚠

Controleer dat de kap volledig geopend is voorafgaand aan het bevestigen van de regenkap.

1 - Plaats de regenkap over de wandelwagen om deze te monteren. **(34)**

Draagtas

Doe de opgevouwen wandelwagen in de draagtas en sluit de tas met gebruik van de treksluiting. **(35)**

Reiniging en onderhoud

Reinig het frame, de plastic onderdelen en de bekleding met een vochtige doek, maar gebruik geen schurende middelen of bleekwater. Gebruik geen silicone smeermiddelen omdat ze vuil aantrekken. Bewaar de wandelwagen niet in een vochtige omgeving.

Reinig de wielen regelmatig met water en verwijder het vuil.

Om er voor te zorgen dat de wandelwagen lang meegaat, moet u hem na gebruik in de regen afvegen met een zachte absorberende doek.

Raadpleeg het wasetiket dat aan de stof is bevestigd voor was- en drooginstructies.

Het is normaal dat materialen verkleuren door blootstelling aan zonlicht en na langdurig gebruik slijtage vertonen, zelfs bij gangbaar gebruik.

Uit veiligheidsoverwegingen mag u uitsluitend originele onderdelen van Nuna gebruiken.

Controleer regelmatig of alles nog goed werkt. Gebruik de kinderwagen niet meer als onderdelen zijn gescheurd, gebroken of ontbreken.

Onderdelenlijst

Zorg dat alle onderdelen voor het opslaan droog zijn.
Als er items ontbreken of beschadigd zijn, kunt u contact opnemen met uw leverancier. Voor de montage is geen gereedschap nodig.

! **GEVAAR VOOR VERSTIKKING:** Beschermende einddoppen direct van elk wiel en wielnaaf verwijderen en weggooien.

1	Wandelwagenframe	11	Tweede slot
2	Voorbeugel	12	Handgreep
3	Voorwiel (x2)	13	Vouwknop
4	Achterwiel (x2)	14	Instelhendel schuinstandd
5	Kap	15	Opbergmand
6	Beensteun	16	Voetenrem
7	Instelknop beensteun	17	Raampje van de kap
8	Gesp	18	Draagriem
9	Schoudergordelkussens	19	Regenkap
10	Slot van draagmodule	20	Draagtas

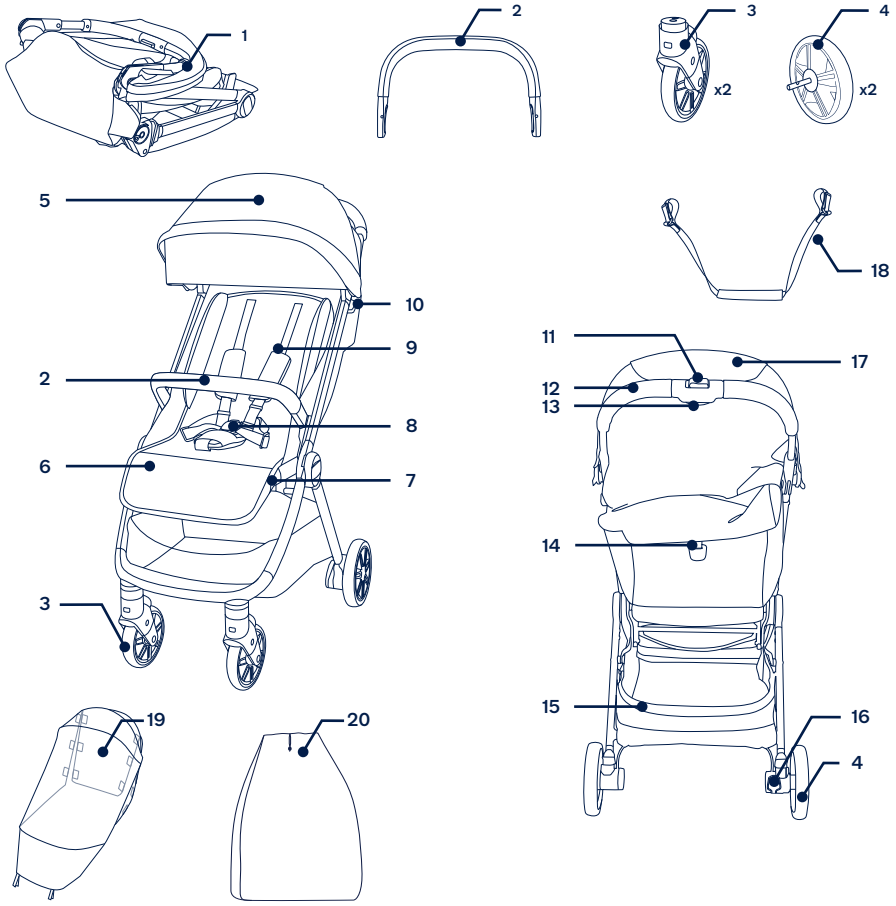

NUNA International B.V. Nuna en alle bijbehorende logo's zijn handelsmerken.

⚠ Fare riferimento al libretto di avvertenza separato prima di utilizzare il prodotto.

IMPORTANTE! LEGGERE ATTENTAMENTE *E CONSERVARE PER RIFERIMENTO FUTURO*

IT

Informazioni sul prodotto

Numero modello: _____

Data di produzione: _____

Garanzia

Abbiamo progettato appositamente i nostri prodotti di alta qualità in modo che crescano con il bambino e con la famiglia. Poiché crediamo nel nostro prodotto, i meccanismi sono coperti da una garanzia personalizzata per prodotto che comincia dal giorno dell'acquisto. Al momento di contattarci, sono necessari la prova d'acquisto, il numero di modello e la data di produzione.

Per informazioni sulla garanzia, visitare il sito:
www.nunababy.com
Fare clic sul link "Garanzia" nella homepage.

Contatti

Per la sostituzione di parti, manutenzione o domande sulla garanzia, contattare il dipartimento di assistenza al cliente.

info@nunababy.com
www.nunababy.com

Requisiti del bambino per l'utilizzo

Questo passeggino è adatto per l'uso con bambini con i seguenti requisiti:

Dalla nascita a 22 kg o 4 anni, qualunque degli eventi si verifichi prima

Quando si utilizza il telaio del passeggino con il seggiolino auto NUNA, fare riferimento ai requisiti di utilizzo da parte del bambino elencati nei manuali di istruzioni.

Questo prodotto è conforme alle norme EN 1888-2:2018+A1:2022

Configurazione del prodotto

Apertura del passeggino

1 - Estrarre il telaio del passeggino **(1)**.

2 - Ruotare il maniglione di spinta del passeggino verso l'alto **(2)** per aprire il telaio del passeggino **(3)(4)**. Quando si sente il **"clic"** significa che il telaio del passeggino è completamente aperto. ⚠

Cesto portaoggetti

Agganciare il cesto portaoggetti agli assi posteriori su entrambi i lati. **(5)**

Ruote posteriori

1 - Inserire la ruota posteriore nell'asse posteriore. Quando si sente il **"clic"** significa che la ruota posteriore è montata completamente. **(6)**

2 - Per rimuovere la ruota posteriore, premere il pulsante di sgancio **(7)-1** e staccare la ruota posteriore dall'asse posteriore **(7)-2**.

Ruote anteriori

1 - Inserire la ruota anteriore nell'asse anteriore. Quando si sente il **"clic"** significa che la ruota è montata completamente. **(8)**

2 - Per rimuovere la ruota anteriore, far scorrere il pulsante di sgancio **(9)-1** e staccare la ruota anteriore dall'asse anteriore **(9)-2**.

Capottina

Far scorrere i supporti della capottina sul passeggino **(10)**. Quando si sente il **"clic"** significa che la capottina è montata completamente.

! Prima di utilizzare il passeggino, rimuovere la pellicola protettiva che copre il pulsante con il logo BMW situato sul pannello della capottina posteriore.

Maniglione di sicurezza

1 - Allineare le estremità del maniglione con i supporti del maniglione e inserire finché non scatta in posizione **(11)**.

Quando si sente il **"clic"** significa che il maniglione è montato completamente.

2 - Premere il pulsante di sgancio del maniglione **(12)-1**, quindi tirare il maniglione verso l'alto **(12)-2**.

Utilizzo del prodotto

Bloccaggio del bambino ⚠

1 - Premere il pulsante superiore sulla fibbia **(13)-1** per sganciare la fibbia di bloccaggio e rimuovere i fermagli magnetici. **(13)-2**

Disporre il bambino nel passeggino.

2 - Inserire i fermagli magnetici nella fibbia. **(14)**

3 - Applicare la cintura al bambino facendo scorrere le cinghie di regolazione per stringerle **(15)-1**. Quindi, estrarre le cinghie di regolazione inguinali **(15)-2**.

Posizione della cintura per le spalle

È possibile spostare verso l'alto e il basso le fibbie della cintura per le spalle. **(16)**

Capottina

1 - Aprire la cerniera sulla capottina per ottenere più ombra **(17)-1**. Per una maggiore ventilazione, sollevare la copertura della finestrella sulla capottina. **(17)-2**

2 - Per un maggiore flusso d'aria, aprire la cerniera posteriore per rendere visibile la rete. **(18)**

Pedanina poggigambe

La pedanina poggiagambe ha 2 posizioni.

1 - Per sollevare la pedanina, tirare verso l'alto.

2 - Per abbassare la pedanina, premere il pulsante di regolazione al centro della pedanina **(19)-1** e spingerlo verso il basso **(19)-2**.

Reclinazione

1 - Per sollevare la reclinazione, spingere lo schienale verso l'alto. **(20)**

2 - Per reclinare lo schienale, tirare verso il basso il dispositivo di regolazione dello schienale **(21)**.

Freno ⚠

1 - Per bloccare le ruote posteriori, abbassare la leva del freno. **(22)**

2 - Per sbloccare le ruote, basta sollevare verso l'alto la leva del freno. **(23)**

Bloccaggio delle ruote anteriori piroettanti

1 - Raccomandiamo di bloccare le ruote anteriori piroettanti sulle superfici irregolari.

2 - Stato della ruota anteriore bloccata o sbloccata come mostrato in **(24)**.

Chiusura

1 - Chiudere la capottina. **(25)**

2 - Far scorrere il pulsante di blocco secondario e premere il pulsante di chiusura **(26)**.

3 - Premendo il pulsante di chiusura, piegare il maniglione di spinta verso il basso. Il passeggino si chiude e rimane in piedi. **(27)-(29)**

4 - È possibile trasportare il passeggino con la cinghia. **(30)**

Accessori

Non tutti gli accessori sono compresi in alcuni modelli.

Seggiolini auto per bambini serie PIPA

Per il montaggio e l'uso del seggiolino auto per bambini, fare riferimento al manuale di istruzioni del seggiolino auto per bambini.

Reclinare lo schienale del passeggino nella posizione inferiore, spingere la capottina verso la parte posteriore del passeggino e agganciare il maniglione di sicurezza.

1 - Per aprire il blocco seggiolino auto, far scorrere il fermo verso l'esterno **(31)-1**. Per chiudere il blocco seggiolino auto, far scorrere il fermo verso l'interno **(31)-2**.

2 - Collocare il seggiolino auto sul passeggino appoggiandolo sul maniglione di sicurezza **(32)**. Quindi chiudere il blocco seggiolino auto. **(31)-2**

3 - Per rimuovere il seggiolino auto, aprire il blocco seggiolino auto **(31)-1**, premere il pulsante di sgancio **(33)-1** e sollevare il seggiolino auto **(33)-2**.

Parapioggia TRVL lx ⚠

Controllare che la capottina sia completamente aperta prima di fissare il parapioggia.

1 - Per montare il parapioggia, collocarlo sopra il passeggino. **(34)**

Borsa per il trasporto

Mettere il passeggino chiuso nella borsa per il trasporto e chiudere la borsa utilizzando la cerniera. **(35)**

Pulizia e manutenzione

Pulire il telaio, le parti in plastica e il tessuto con un panno umido, ma senza utilizzare prodotti abrasivi o candeggina. Non utilizzare lubrificanti al silicone, in quanto attraggono sporcizia e polvere. Non lasciare il passeggino in sosta in luoghi umidi.

Pulire regolarmente le ruote del passeggino con acqua eliminando lo sporco.

Per assicurare una lunga durata, dopo averlo usato con la pioggia, strofinare il prodotto con un panno assorbente morbido.

Fare riferimento all'etichetta sul tessuto per le istruzioni di lavaggio e asciugatura.

È normale che i tessuti si scoloriscano per effetto della luce solare e che presentino tracce di usura dopo un lungo periodo d'uso, anche se utilizzati in modo normale.

Per ragioni di sicurezza, utilizzare soltanto ricambi originali Nuna.

Controllare periodicamente se tutto funziona correttamente. Se alcune parti sono danneggiate, rotte o mancanti, cessare di utilizzare questo prodotto.

IT

IT

Elenco parti

Assicurarsi che tutti i pezzi siano disponibili prima dell'assemblaggio.
Se manca qualche pezzo, contattare il rivenditore locale. Per l'assemblaggio non è necessario nessun attrezzo.

! **PERICOLO DI SOFFOCAMENTO:** Rimuovere e gettare immediatamente i cappucci di protezione di ogni ruota e asse della ruota.

1 Telaio passeggino
2 Maniglione di sicurezza
3 Ruota anteriore (x2)
4 Ruota posteriore (x2)
5 Capottina
6 Pedanina poggiagambe
7 Pulsante di regolazione pedanina poggiagambe
8 Fibbia
9 Imbottiture della cintura per le spalle
10 Blocco seggiolino auto
11 Pulsante di blocco secondario
12 Maniglione di spinta
13 Pulsante di chiusura con una mano
14 Cinghia per la regolazione della reclinazione
15 Cesto portaoggetti
16 Leva del freno posteriore
17 Finestrella della capottina
18 Cinghia
19 Parapioggia
20 Borsa per il trasporto

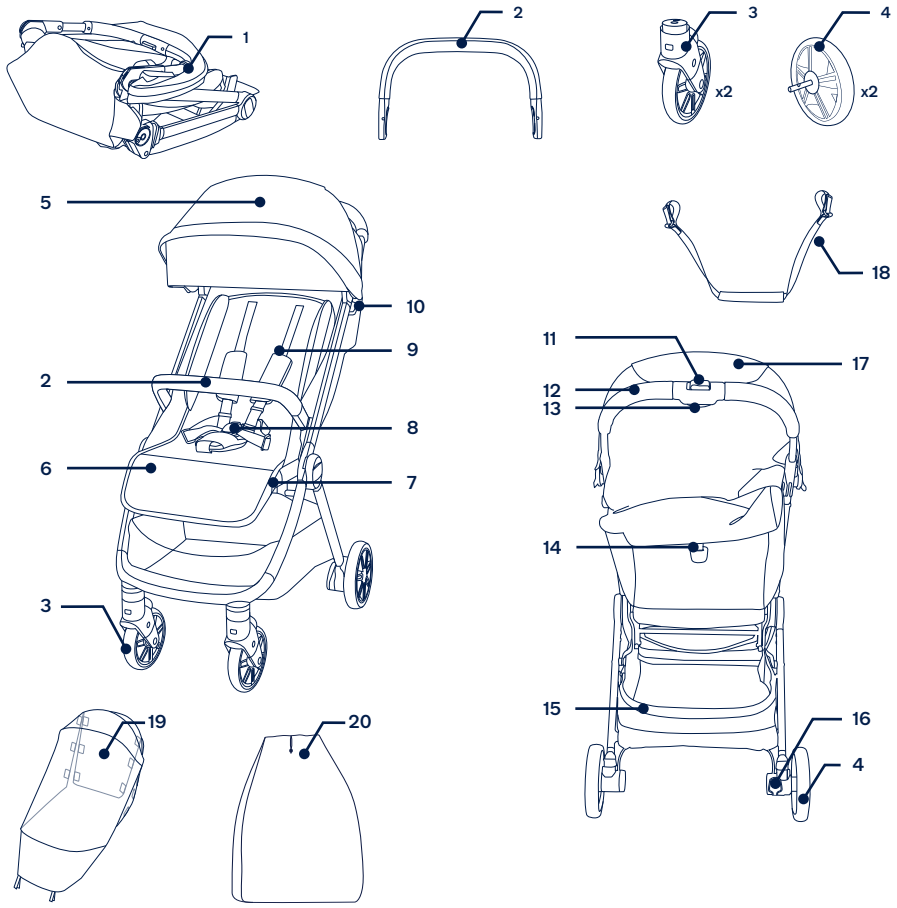

NUNA International B.V. Nuna e tutti i logo associati sono marchi di fabbrica.

⚠ Consulte el folleto de advertencia que viene por separado antes de usar el producto.

¡IMPORTANTE! LEAR DETENIDAMENTE *Y CONSERVAR PARA FUTURAS CONSULTAS*

ES

Información del producto

Número de modelo: _____

Fecha de fabricación: _____

Garantía

Hemos diseñado a propósito nuestros productos de alta calidad para que puedan crecer tanto con su hijo como con su familia. Como respaldamos nuestros productos, nuestros artículos están cubiertos por una garantía a medida para cada producto, a partir de la fecha en la que fue adquirido. Tenga preparada la prueba de compra, el número de modelo y la fecha de fabricación cuando se ponga en contacto con nosotros.

Para obtener información acerca de la garantía, visite:
www.nunababy.com
Haga clic en el enlace "Garantía" en la página de inicio.

Contacto

Para obtener información sobre piezas de repuesto y servicio técnico, o para resolver dudas acerca de la garantía adicional, póngase en contacto con nuestro departamento de atención al cliente.

info@nunababy.com
www.nunababy.com

Requisitos de los niños para su uso

Este cochecito es apto para usarse con niños que cumplan los siguientes requisitos:

Desde el nacimiento hasta 22 kg o 4 años, lo que ocurra primero

Cuando utilice la estructura del cochecito con el portabebés NUNA, consulte los requisitos de los niños para su uso que se indican en sus respectivos manuales de instrucciones.

Este producto cumple las normas EN 1888-2:2018+A1:2022

Montaje del producto

Abrir el cochecito

1 - Saque la estructura del cochecito **(1)**.

2 - Gire el asa del cochecito hacia arriba **(2)** y abra la estructura del cochecito **(3)(4)**. Un **"clic"** que significará que la estructura del cochecito está completamente abierta. ⚠

Cesta

Enganche la cesta en ambos lados de las patas traseras. **(5)**

Ruedas traseras

1 - Introduzca la rueda trasera dentro de la pata trasera. Cuando oiga un **"clic"** significará que la rueda trasera está completamente montada. **(6)**

2 - Para quitar la rueda trasera, presione el botón de desbloqueo **(7)-1** y separe la rueda trasera de la pata trasera **(7)-2**.

Ruedas delanteras

1 - Introduzca la rueda delantera dentro de la pata delantera. un**"clic"** que significará que la rueda está completamente montada. **(8)**

2 - Para quitar la rueda delantera, presione el botón de desbloqueo hacia **(9)-1** y entonces desmonte la rueda delantera de la pata delantera **(9)-2**.

Capota

Deslice los soportes de la capota en el cochecito **(10)**. Un **"clic"**, significará que la capota está completamente montada.

! Antes de utilizar el cochecito, despegue la película protectora que cubre el botón del logotipo BMW situado en el panel trasero de la capota.

Reposabrazos

1 - Alinee los extremos del reposabrazos con los soportes del mismo e inserte hasta que encaje en su lugar **(11)**.

Cuando oiga un **"clic"**, que significará que el reposabrazos está completamente montado.

2 - Presione el botón de desbloqueo del reposabrazos **(12)-1**, y tire del reposabrazos hacia arriba **(12)-2**.

Uso del producto

Asegurar al niño ⚠

1 - Presione el botón superior de la hebilla **(12)-1** para liberar el seguro de la hebilla y quitar los enganches magnéticos. **(13)-2**

Coloque a su hijo en el cochecito.

2 - Introduzca los enganches magnéticos en le hebilla. **(14)**

3 - Ajuste el arnés perfectamente a su hijo tirando de las correas de ajuste para apretar **(15)-1**. A continuación, tire de las correas de ajuste de la cintura hacia fuera **(15)-2**.

Posición del arnés de los hombros

Las hebillas del arnés para los hombros superiores se pueden mover hacia arriba y hacia abajo para un mayor ajuste. **(16)**

ES

Capota

1 - Abra la cremallera de la capota para obtener más sombra y ventilación **(17)-1**. Para una mayor ventilación, levante la cubierta de la ventana de la capota. **(17)-2**

2 - Para conseguir una mayor ventilación, abra la cremallera trasera para dejar al descubierto la malla. **(18)**

Soporte para las pantorrillas

Se puede colocar el soporte para las pantorrillas en 2 posiciones distintas.

1 - Para elevar el soporte para las pantorrillas, tire de él hacia arriba.

2 - Para bajar el soporte para las pantorrillas, pulse el botón de ajuste ubicado en el centro de dicho soporte **(19)-1**, y empuje hacia abajo **(19)-2**.

Reclinación

1 - Para elevar la reclinación, empuje el respaldo hacia arriba. **(20)**

2 - Para reclinar el respaldo, tire hacia abajo de su tirador de ajuste **(21)**.

Freno ⚠

1 - Para bloquear las ruedas traseras, pise la palanca del freno. **(22)**

2 - Para desbloquear las ruedas, simplemente levante la palanca del freno hacia arriba. **(23)**

Bloqueos de las ruedas giratorias delanteras

1 - Se recomienda utilizar los bloqueos de las ruedas giratorias delanteras sobre las superficies irregulares.

2 - Estado de la rueda delantera bloqueada o desbloqueada como **(24)**.

Plegar

1 - Plegar la capota. **(25)**

2 - Deslice el bloqueo secundario y a continuación, apriete el botón de plegado **(26)**.

3 - Mientras aprieta el botón de plegado, pliegue el manillar hacia abajo, el cochecito se plegará y se mantendrá de pie. **(27)-(29)**

4 - Puede transportar el cochecito con la correa. **(30)**

Accesorios

No todos los accesorios están incluidos en algunos modelos.

Dispositivo de Serie de sujeción para niños PIPA

Para utilizar y montar el dispositivo de sujeción para niños, consulte el manual de instrucciones del dispositivo de sujeción para niños.

Recline el asiento del cochecito a la posición más baja, empuje la capota hacia la parte trasera del cochecito y acople el reposabrazos.

1 - Para abrir el seguro del portabebés, deslice este hacia afuera **(31)-1**. Para cerrar el seguro del portabebés, deslice aquel hacia adentro **(31)-2**.

2 - Coloque el portabebés en el cochecito de modo que quede sobre el reposabrazos **(32)**. Luego cierre el seguro del portabebés. **(31)-2**

3 - Para retirar el portabebés, abra el seguro del mismo **(31)-1**, apriete el asa de liberación del **(33)-1** y levante el portabebés **(33)-2**.

Capota impermeable TRVL lx ⚠

Verifique que la capota esté completamente abierta antes de colocar la cubierta impermeable.

1 - Para montar la capota impermeable, colóquela sobre las sillita. **(34)**

Bolsa de transporte

Coloque el cochecito plegado en la bolsa de transporte y cierre esta con la cinta. **(35)**

Limpieza y mantenimiento

Limpie la estructura, las piezas de plástico y el tejido con un paño húmedo, pero no utilice productos abrasivos ni lejía. No utilice lubricantes con silicona ya que atraerán la suciedad. No guarde su cochecito en lugares húmedos.

Limpie las ruedas del cochecito periódicamente con agua y elimine la suciedad.

Para garantizar un uso duradero, limpie el producto con un paño suave y absorbente después de usarlo en un día lluvioso.

Consulte la etiqueta de cuidados acoplada a la tela para conocer las instrucciones de lavado y secado.

Es normal que la tela se decolore debido a la luz del sol, y se desgaste y se rompa después de un largo periodo de uso, incluso si se utiliza de una forma normal.

Por razones de seguridad, utilice únicamente piezas originales de Nuna.

Compruebe periódicamente que todo funciona correctamente. Si falta alguna pieza o si alguna de ellas está rota o desgastada, deje de utilizar este producto.

Lista de piezas

Asegúrese de que están disponibles todas las piezas antes de montar el producto.
Si falta alguna pieza, póngase en contacto con su proveedor local. No se necesita ninguna herramienta para el montaje.

! **RIESGO DE ASFIXIA:** Quite y deseche inmediatamente los tapones protectores de cada rueda y del eje del buje de cada rueda.

1	Estructura del cochecito	11	Bloqueo secundario
2	Reposabrazos	12	Manillar
3	Rueda delantera (x2)	13	Botón de pliegue con una mano
4	Rueda trasera (x2)	14	Tirador de ajuste de la reclinación
5	Capota	15	Cesta de almacenamiento
6	Soporte para las pantorrillas	16	Palanca del freno trasero
7	Botón de ajuste del soporte para las pantorrillas	17	Ventana de la capota
8	Hebilla	18	Correa de transporte
9	Acolchado del arnés para los hombros	19	Capota impermeable
10	Bloqueo del portabebés	20	Bolsa de transporte

ES

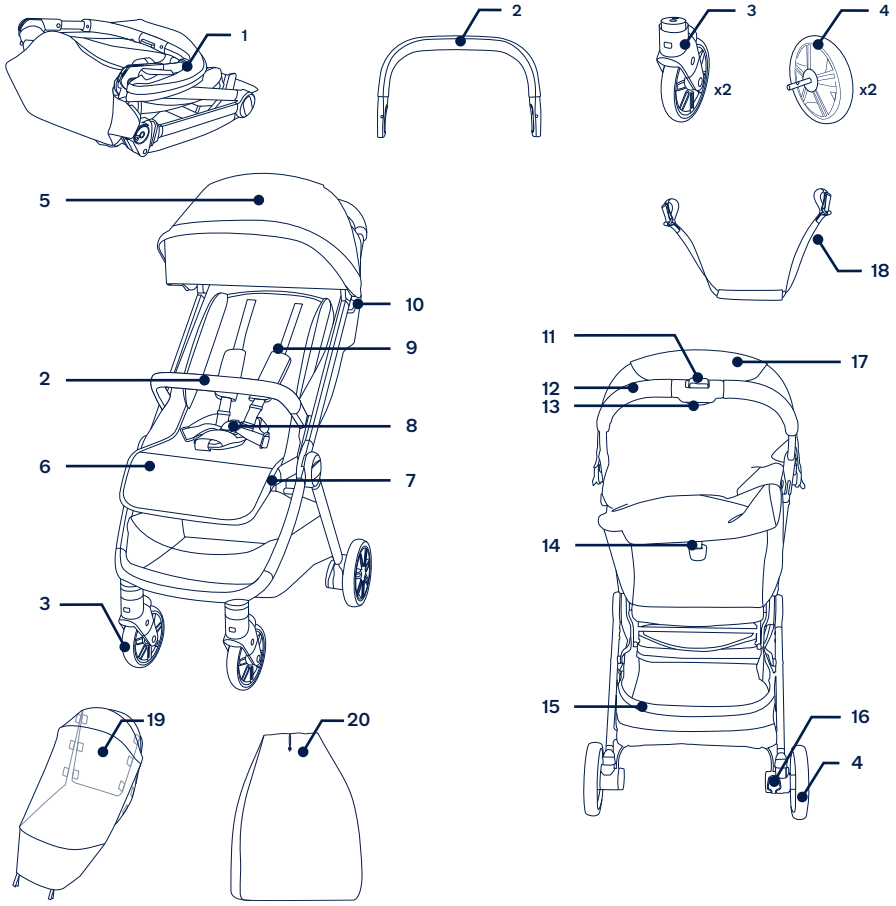

NUNA International B.V. Nuna y todos los logotipos asociados son marcas comerciales.

⚠ Consulte o folheto de advertências antes de utilizar o produto.

IMPORTANTE! LEIA ATENTAMENTE *E GUARDE PARA FUTURA REFERÊNCIA*

Informações sobre o produto

Número de modelo: _____

Data de fabrico: _____

PT

Garantia

Concebemos propositadamente os nossos produtos de alta qualidade para que possam acompanhar o crescimento do seu filho e da sua família. Porque confiamos nos nossos produtos, os nossos equipamentos estão cobertos por uma garantia personalizada por produto, a partir do dia da respetiva compra. Quando nos contactar, tenha disponíveis o comprovativo de compra, o número do modelo e a data de fabrico.

Para obter informações sobre a garantia, visite:
www.nunababy.com
Clique no link "Garantia" na página inicial.

Contactos

Para peças de substituição, assistência técnica ou outras questões sobre a garantia, contacte o nosso departamento do apoio ao cliente.

info@nunababy.com
www.nunababy.com

Requisitos de utilização

Este carrinho é adequado para crianças que cumpram os seguintes requisitos:

Até 22 kg ou 4 anos, o que ocorrer primeiro.

Sempre que utilizar a estrutura do carrinho o transportador NUNA, consulte os requisitos de utilização nos respetivos manuais de instruções.

Este produto cumpre a norma EN 1888-2:2018+A1:2022

Montagem do produto

Abrir o carrinho de bebé

1 - Retire a estrutura do carrinho **(1)**.

2 - Rode a pega do carrinho para cima **(2)** e abra a estrutura **(3)(4)**. O som de um **"clique"** indica que a estrutura do carrinho está completamente aberta. ⚠

Cesto

Prender o cesto nas pernas traseiras de ambos os lados. **(5)**

Rodas traseiras

1 - Introduza a roda traseira na perna traseira. O som de um **"clique"** indica que a roda traseira está totalmente montada. **(6)**

2 - Para remover a roda traseira, pressione o botão de desbloqueio **(7)-1** e desencaixe a roda da perna traseira **(7)-2**.

Rodas dianteiras

1 - Introduza a roda dianteira na perna dianteira. O som de um **"clique"** indica que a roda dianteira está totalmente montada. **(8)**

2 - Para remover a roda dianteira, pressione o botão de desbloqueio **(9)-1** e desencaixe a roda dianteira da perna dianteira **(9)-2**.

Cobertura

Deslize os encaixes da cobertura para a estrutura do carrinho **(10)**. O som de um **"clique"** indica que a cobertura está corretamente montada.

! Antes de utilizar o carrinho, retire a película de proteção que cobre o botão com o logótipo BMW situado no painel da cobertura traseira.

Barra de proteção frontal

1 - Alinhe as extremidades da barra de proteção frontal com os suportes da barra de proteção e pressione até encaixar **(11)**.

O som de um **"clique"** indica que a barra de proteção frontal está totalmente montada.

2 - Pressione o botão de desengate da barra de proteção **(12)-1**, e puxe a barra de proteção para cima **(12)-2**.

Utilização do produto

Prender a criança ⚠

1 - Pressione o botão superior na fivela **(13)-1** para soltar a fivela e remova os ganchos magnéticos. **(13)-2**

Coloque a criança no carrinho.

2 - Insira os ganchos magnéticos na fivela. **(14)**

3 - Ajuste as alças confortavelmente ao corpo da criança puxando as correias de ajuste para apertar **(15)-1**. Em seguida, puxe as correias de ajuste para fora **(15)-2**.

Posição das alças

As fivelas superiores das alças podem mover-se para cima e para baixo para um maior ajuste. **(16)**

Cobertura

1 - Abra o fecho da cobertura para ter mais sombra **(17)-1**. Para maior ventilação, destape a janela da cobertura. **(17)-2**

2 - Para uma maior circulação de ar, abra o fecho superior para expor a rede. **(18)**

Apoio da perna

O apoio da perna tem 2 posições.

1 - Levante o apoio da perna para subi-lo.

2 - Para baixar o apoio da perna, pressione o botão de ajuste no centro do apoio da perna **(19)-1** e empurre para baixo **(19)-2**.

Reclinar

1 - Para subir, empurre o encosto para cima. **(20)**

2 - Para reclinar o encosto, empurre o puxador de regulação do encosto para baixo **(21)**.

Travão ⚠

1 - Para bloquear as rodas traseiras, pise a alavanca do travão. **(22)**

2 - Para desbloquear as rodas traseiras, levante a alavanca do travão. **(23)**

Bloqueios giratórios dianteiros

1 - Recomenda-se a utilização dos bloqueios giratórios dianteiros em superfícies irregulares.

2 - Estado da roda dianteira bloqueada ou desbloqueada como ilustra a figura **(24)**.

Dobrar

1 - Dobre a cobertura. **(25)**

2 - Deslize o bloqueio secundário e aperte o botão para dobrar **(26)**.

3 - Enquanto aperta o botão para dobrar, dobre a pega para baixo. O carrinho irá dobrar e ficar em pé. **(27)-(29)**

4 - Pode transportar o carrinho utilizando a alça. **(30)**

Acessórios

Alguns modelos não incluem todos os acessórios estão incluídos.

Dispositivo de retenção para crianças da série PIPA

Para montagem e utilização no transportador, consulte o manual de instruções do transportador.

Recline o carrinho para a posição mais baixa, empurre a cobertura para a traseira do carrinho e encaixe a barra de proteção frontal.

1 - Para abrir o bloqueio do transportador, deslize o trinco para fora **(31)-1**. Para fechar o bloqueio do transportador, deslize o trinco para dentro **(31)-2**.

2 - Coloque o transportador no carrinho sobre a barra de proteção **(32)**. Em seguida, feche o bloqueio do transportador. **(31)-2**

3 - Para remover o transportador, abra o bloqueio do transportador **(31)-1**, aperte a pega de libertação **(33)-1** e levante o transportador **(33)-2**.

Capa impermeável para a TRVL lx ⚠

Certifique-se de que a cobertura está completamente aberta antes de encaixar a capa impermeável.

1 - Para instalar a capa impermeável, coloque-a sobre o carrinho de bebé. **(34)**

Saco de transporte

Coloque o carrinho dobrado no saco de transporte e feche o saco usando o cordão. **(35)**

Limpeza e manutenção

Limpe a estrutura, peças de plástico e o tecido com um pano humedecido sem utilizar produtos abrasivos ou lixívia. Não utilize lubrificantes de silicone, pois os mesmos atraem sujidade e gordura. Não armazene o carrinho de bebé num local húmido.

Limpe as rodas do carrinho regularmente com água e remova qualquer sujidade.

Para garantir uma utilização duradoura, limpe este produto com um pano macio e absorvente após a utilização em tempo chuvoso.

Consulte as instruções de lavagem e secagem na etiqueta afixada no tecido.

É normal que o tecido exiba cores desvanecidas devido à luz solar e que apresente desgaste após um longo período de utilização, mesmo quando utilizado de forma normal.

Por motivos de segurança, utilize apenas peças originais da Nuna.

Verifique regularmente se tudo funciona corretamente. Se alguma peça estiver rasgada, partida ou em falta, interrompa a utilização deste produto.

PT

PT

Lista de componentes

Certifique-se de que todas as peças estão disponíveis antes da montagem.
Se alguma peça estiver em falta, contacte o revendedor local. Não são necessárias ferramentas para a montagem.

! **PERIGO DE ASFIXIA:** Remova e descarte de imediato as tampas de proteção de cada roda e do eixo do cubo da roda.

1 Estrutura do carrinho de bebé
2 Barra de proteção frontal
3 Roda dianteira (x2)
4 Roda traseira (x2)
5 Cobertura
6 Apoio da perna
7 Botão de ajuste do apoio da perna
8 Fivela
9 Almofadas das alças
10 Bloqueio do transportador
11 Bloqueio secundário
12 Pega
13 Botão para dobrar com uma mão
14 Puxador de ajuste da reclinação
15 Cesto de armazenamento
16 Alavanca do travão traseiro
17 Janela da cobertura
18 Correia de transporte
19 Capa impermeável
20 Saco de transporte

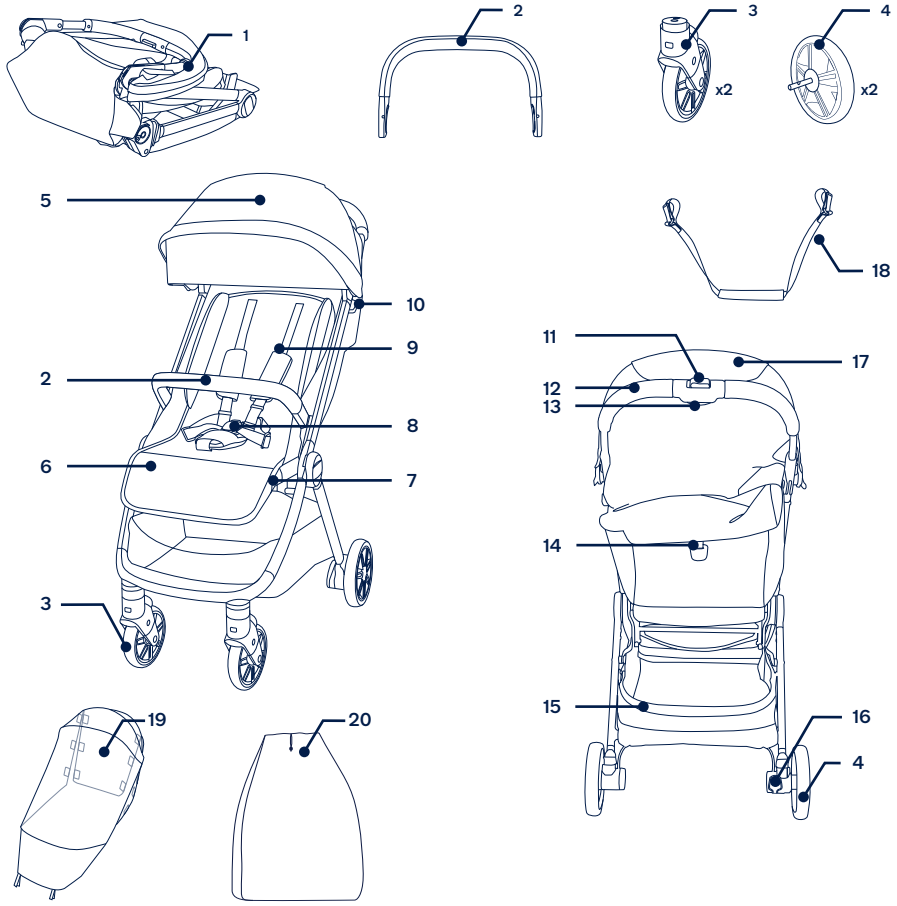

NUNA International B.V. Nuna e todos os logótipos associados são marcas comerciais.

⚠ Przed użyciem produktu należy przeczytać oddzielną ulotkę z ostrzeżeniami.

WAŻNE!
NALEŻY PRZECZYTAĆ UWAŻNIE
I ZACHOWAĆ DO WYKORZYSTANIA W PRZYSZŁOŚCI.

Informacje o produkcie

Numer modelu: _____

Data produkcji: _____

PL

Gwarancja

Nasze wysokiej jakości produkty zaprojektowaliśmy tak, aby mogły rosnąć razem z Twoim dzieckiem, jak również z całą rodziną. Ponieważ jesteśmy przekonani o jakości naszych produktów, dlatego objęte one są gwarancją konsumencką już od dnia jego zakupu. Zachowaj dowód zakupu, numer modelu oraz datę produkcji podczas kontaktu w sprawie gwarancji.

W celu uzyskania informacji na temat gwarancji, odwiedź naszą stronę internetową:
www.nunababy.com
Kliknij łącze „Gwarancja" na stronie domowej.

Kontakt

W celu uzyskania informacji na temat części zamiennych, serwisu lub jakichkolwiek dodatkowych pytań należy skontaktować się z naszym działem obsługi klienta.

info@nunababy.com
www.nunababy.com

W Polsce:
serwis@akpol.com.pl
www.nunababy.com/pl

Wymagania dotyczące używania przez dzieci

Wózek spacerowy nadaje się dla dzieci spełniających następujące wymagania:

Od urodzenia do 22 kg lub 4 lat, w zależności od tego, co nastąpi wcześniej.

Kiedy używasz wózek z gondolą lub fotelikiem dla niemowlęcia zapoznaj się z wymiarami dziecka dla którego przeznaczony jest dany produkt zawartymi w instrukcjach obsługi tych produktów.

Ten produkt spełnia wymagania norm EN 1888-2:2018+A1:2022

Konfiguracja produktu

Rozkładanie wózka dziecięcego

1 - Umieść wózek ramą na zewnątrz **(1)**.

2 - Obróć uchwyt wózka w górę **(2)** i otwórz ramę wózka **(3)(4)**. Dźwięk **"kliknięcia"** oznacza, że rama wózka została całkowicie otwarta. ⚠

Koszyk

Zaczep koszyk na tylnych nogach po obu stronach. **(5)**

Koła tylne

1 - Włóż tylne kółko na tylną nogę. Dźwięk **„kliknięcia"**oznacza, że tylne kółko zostało całkowicie zamontowane. **(6)**

2 - Aby zdjąć tylne kółko, naciśnij przycisk zwalniania **(7)-1** i odłącz tylne koło od tylnej nogi **(7)-2**.

Koła przednie

1 - Włóż przednie kółko do przedniej nogi. Dźwięk **"kliknięcia"** oznacza, że kółko jest całkowicie zamontowane. **(8)**

2 - Aby zdjąć przednie kółko, naciśnij przycisk zwalniania **(9)-1** and a następnie odłącz przednie kółko od przedniej nogi **(9)-2**.

Osłona

Przesuń mocowanie osłony daszka **(10)**. Dźwięk **"kliknięcia"** oznacza, że daszek jest całkowicie zamontowany.

! Przed użyciem wózka należy zdjąć folię zabezpieczającą przycisk z logo BMW, znajdujący się na tylnym panelu daszka.

Poprzeczka

1 - Wyrównaj końce porzeczki z mocowaniami poprzeczki i włóż je, aż do usłyszenia zatrzaśnięcia na miejsce **(11)**.

Dźwięk **kliknięcia** oznacza, że poprzeczka jest całkowicie zamontowana.

2 - Naciśnij przycisk zwalniania poprzeczki **(12)-1**, a następnie pociągnij poprzeczkę **(12)-2**.

Korzystanie z produktu

Przypinanie dziecka ⚠

1 - Naciśnij górny przycisk na sprzączce **(13)-1** w celu zwolnienia zaczepu sprzączki i odłącz magnetyczne zatrzaski. **(13)-2**

Umieść dziecko w wózku.

2 - IWłóż magnetyczne zatrzaski do sprzączki. **(14)**

3 - Dopasuj prawidłowo uprząż do dziecka, pociągając paski do regulacji w celu naprężenia **(15)-1**. Następnie pociągnąć na zewnątrz paski regulacyjne talii **(15)-2**.

Położenie uprzęży na ramiona

Górne sprzączki uprzęży na ramiona mogą być przesuwane do góry i w dół w celu regulacji. **(16)**

Osłona

1 - Odepnij zamek w budce dla lepszej ochrony przed światłem **(17)-1**. Otwórz okienko w budce dla lepszej wentylacji. **(17)-2**

2 - Dla zapewnienia dodatkowego przepływu powietrza, rozepnij tylny zamek błyskawiczny, aby odsłonić siatkę. **(18)**

Oparcie łydek

Oparcie łydek ma 2 pozycje.

1 - Aby unieść oparcie łydek, podnieś je do góry.

2 - W celu opuszczenia oparcia łydek, naciśnij przycisk regulacji na środku oparcia łydek **(19)-1** i naciśnij w dół **(19)-2**.

Nachylenie oparcia

1 - Aby zwiększyć nachylenie, pchnij oparcie do góry. **(20)**

2 - Aby nachylić oparcie, pociągnij w dół ściągacz regulacji oparcia **(21)**.

Hamulec ⚠

1 - W celu zablokowania kółek tylnych, naciśnij nogą na dźwignię hamulca. **(22)**

2 - Aby zwolnić koła, podnieś dźwignię hamulca do góry. **(23)**

Blokady obrotu kółek przednich

1 - Używanie blokady obrotu kółek przednich zaleca się na nierównych powierzchniach.

2 - Przednie koło w stanie zablokowania lub odblokowania, jak na ilustracji **(24)**.

Składanie

1 - Złóż daszek. **(25)**

2 - Przesuń drugą blokadę , a następnie ściśnij przycisk składania **(26)**.

3 - Podczas ściskania przycisku składania, złóż uchwyt w dół, wózek złoży się i będzie stał na własnych nóżkach. **(27)-(29)**

4 - Wózek można przenosić z użyciem paska. **(30)**

Akcesoria

Z niektórymi modelami nie są dostarczane wszystkie akcesoria.

Fotelik samochodowy dla małych dzieci serii PIPA

Sposób montażu i korzystania z nosidełka niemowlęcia, patrz podręcznik nosidełka niemowlęcia.

Nachyl siedzenie wózka dla dziecka do najniższej pozycji, naciśnij osłonę z tyłu wózka dla dziecka i załóż pałąk.

1 - Aby otworzyć blokadę nosidełka niemowlęcia, przesuń zaczep na zewnątrz **(31)-1**. Aby zamknąć blokadę nosidełka niemowlęcia i przesuń zaczep, jak na ilustracji **(31)-2**.

2 - Umieść nosidełko niemowlęcia na wózku, aby się znajdowała nad poprzeczką **(32)**. Następnie zamknij blokadę nosidełka niemowlęcia. **(31)-2**

3 - Aby wyjąć nosidełko niemowlęcia, otwórz blokadę nosidełka niemowlęcia **(31)-1**, ściśnij uchwyt zwalniania **(33)-1** i unieś nosidełko w górę **(33)-2**.

Folia przeciwdeszczowa TRVL lx ⚠

Sprawdź czy budka jest całkowicie rozłożona zanim założysz folię.

1 - Aby zamontować folię przeciwdeszczową, umieść ją na siedzisku wózka **(34)**

Torba do przenoszenia

Umieść złożony wózek w torbie do przenoszenia i zamknij torbę używając sznurka. **(35)**

Czyszczenie i konserwacja

Ramę, elementy plastikowe oraz materiały można czyścić zwilżoną szmatką, ale nie należy używać szorstkich szmatek lub wybielacza. Nie należy używać smarów, ponieważ będą one gromadziły brud. Nie wolno przechowywać wózka w wilgotnym miejscu.

Regularnie czyścić wodą kółka wózka i usuwać wszystkie zabrudzenia.

W celu zapewnienia długiej żywotności, po użyciu w deszczowej pogodzie, wytrzeć produkt miękką chłonną ściereczką.

Instrukcja prania i suszenia tkaniny znajduje się na etykiecie dotyczącej konserwacji.

Kolory materiału mogą wyblaknąć z powodu oddziaływania promieni słonecznych, a po długim czasie używania mogą wystąpić przetarcia, nawet przy normalnym używaniu.

Ze względów bezpieczeństwa, używaj tylko oryginalnych części Nuna.

Regularnie sprawdzaj czy wszystko działa jak należy. Jeśli jakakolwiek część jest rozerwana, zepsuta czy czegoś brakuje natychmiast zaprzestań dalszego korzystania z produktu.

Lista części

Upewnij się, że posiadasz wszystkie części zanim rozpoczniesz proces montażu.
Jeśli którejś z części brakuje, należy się skontaktować z lokalnym sprzedawcą. Montaż nie wymaga użycia żadnych dodatkowych narzędzi.

! **RYZYKO ZADŁAWIENIA:** Zdemontować i natychmiast wyrzucić zaślepki zabezpieczające z każdego z kół i piast osi kół.

1	Rama wózka	11	Druga blokada
2	Poprzeczka	12	Uchwyt
3	Koło przednie (x2)	13	Przycisk składania jedną ręką
4	Koło tylne (x2)	14	Ściągacz do regulacji nachylenia
5	Osłona	15	Koszyk transportowy
6	Oparcie łydek	16	Dźwignia hamulca tylnego
7	Przycisk regulacji oparcia łydek	17	Okno daszka
8	Sprzączka	18	Pasek transportowy
9	Poduszki uprzęży na ramiona	19	Folia przeciwdeszczowa
10	Blokada nosidełka dla niemowlęcia	20	Torba do przenoszenia

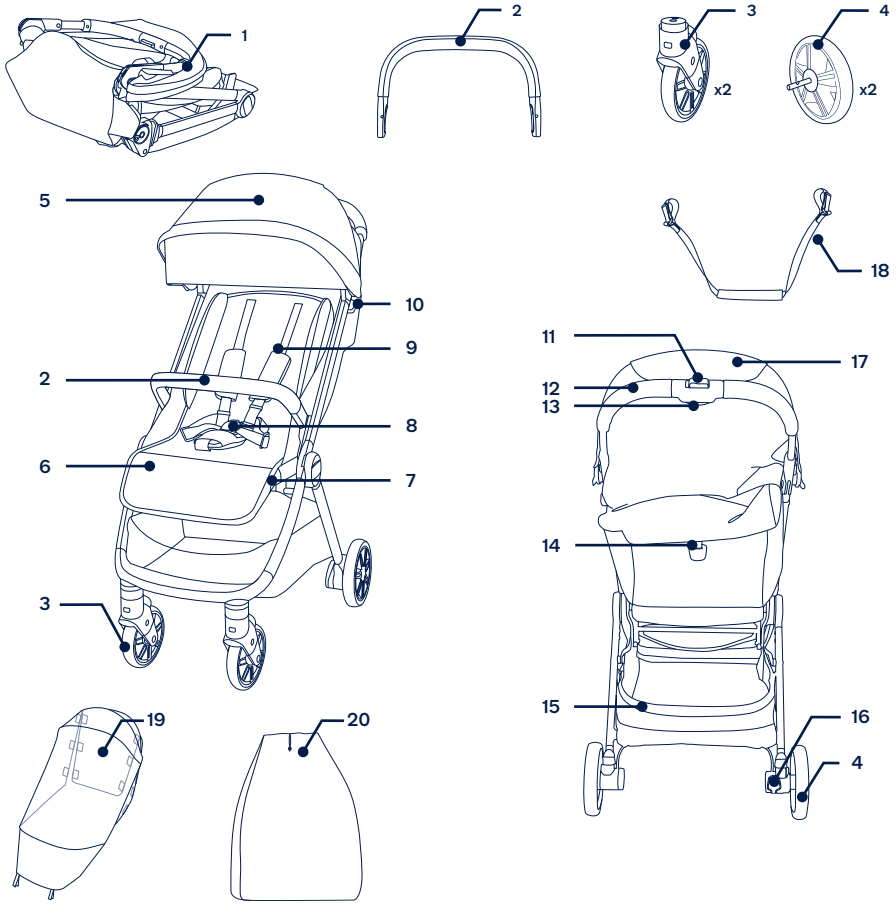

NUNA International B.V. Nuna i wszystkie powiązane symbole logo są znakami towarowymi.

⚠ Před používáním tohoto produktu si přečtěte samostatnou brožuru s varováním.

DŮLEŽITÉ, POKYNY SI POZORNĚ PŘEČTĚTE *A USCHOVEJTE PRO POZDĚJŠÍ POUŽITÍ*

Informace o produktu

Číslo modelu: _____

Datum výroby: _____

Záruka

Naše vysoce kvalitní produkty jsou navrženy tak, aby mohly růst s vaším dítětem i s vaší rodinou. Na výrobek se vztahuje záruka 2 roky která začíná platit dnem jeho zakoupení. Než nás budete kontaktovat, připravte si doklad o zakoupení, číslo modelu a datum výroby.

Informace o záruce najdete na webu:
www.nunababy.com
Klikněte na odkaz „Záruka“ na domovské stránce.

Kontakt

V případě náhradních dílů, servisu nebo dalších dotazů k záruce kontaktujte prosím naše oddělení zákaznického servisu.

info@nunababy.com
www.nunababy.com

Požadavky na používání s dítětem

Tento kočárek je vhodný pro děti, které splňují následující podmínky:

Od narození do 22 kg nebo do 4 let podle toho, která podmínka bude splněna dříve.

Při používání rámu kočárku s autosedačkou pro novorozence NUNA dodržujte požadavky na používání s dítětem, které jsou uvedeny v příslušných návodech.

Tento produkt splňuje normy EN 1888-2:2018+A1:2022

Sestavení produktu

Rozložený kočárek

1 - Vyndejte rám kočárku **(1)**.

2 - Otočte držadlo kočárku nahoru **(2)** a rozložte rám kočárku **(3)(4)**. Jakmile se ozve **„cvaknutí“**, znamená to, že rám kočárku je zcela rozložen. ⚠

Košík

Zavěste košík na zadní nohy na obou stranách. **(5)**

Zadní kolečka

1 - Zasuňte zadní kolečko do zadní nohy. Jakmile se ozve **„cvaknutí“**, znamená to, že zadní kolečko je správně nainstalováno. **(6)**

2 - Chcete-li sejmout zadní kolečko, stiskněte uvolňovací tlačítko **(7)-1** a oddělte zadní kolečko ze zadní nohy **(7)-2**.

Přední kolečka

1 - Zasuňte přední kolečko do přední nohy. Jakmile se ozve **„cvaknutí“**, znamená to, že přední kolečko je správně nainstalováno. **(8)**

2 - Chcete-li sejmout přední kolečko, stiskněte uvolňovací tlačítko **(9)-1** a potom oddělte přední kolečko z přední nohy **(9)-2**.

Stříška

Nasuňte držáky stříšky na kočárek **(10)**. Jakmile se ozve **„cvaknutí“**, znamená to, že stříška je správně nainstalována.

! Před použitím kočárku sloupněte ochranou fólii, která zakrývá tlačítko s logem BMW na zadním panelu stříšky.

Opěrka rukou

1 - Zorientujte konce opěrky rukou s držáky opěrky rukou a zasuňte tak, aby zacvakly na místo **(11)**.

Jakmile se ozve **„cvaknutí“**, znamená to, že opěrka rukou je správně nainstalovaná.

2 - Stiskněte uvolňovací tlačítko opěrky rukou **(12)-1** a potom opěrku vysuňte **(12)-2**.

CZ

Používání produktu

Zajištění dítěte ⚠

1 - Stisknutím horního tlačítka na přezce **(13)-1** uvolněte západku přezky a vyjměte magnetické svorky. **(13)-2**

Umístěte dítě do kočárku.

2 - Zasuňte magnetické svorky do přezky. **(14)**

3 - Přizpůsobte postroj dítěti posunutím stavěcích popruhů **(15)-1**. Potom utáhněte bederní stavěcí popruhy **(15)-2**.

Poloha ramenního postroje

Další nastavení lze provádět posouváním horních přezek ramenního postroje nahoru a dolů. **(16)**

Stříška

1 - Rozepnutím zipu na stříšce zlepšíte zastínění. **(17)-1**. Pro zajištění lepšího větrání otočte kryt okénka ve stříšce směrem nahoru. **(17)-2**

2 - Pro zajištění lepšího průtoku vzduchu rozepněte horní zip, za kterým je síťka. **(18)**

Opěrka nohou

Opěrka nohou má 2 polohy.

1 - Chcete-li opěrku nohou umístit výše, zvedněte ji.

2 - Chcete-li opěrku nohou nastavit níže, stiskněte stavěcí tlačítko uprostřed opěrky **(19)-1** a stlačte opěrku směrem dolů **(19)-2**.

Sklon

1 - Chcete-li opěrák zvednout, zatlačte jej nahoru. **(20)**

2 - Chcete-li sklopit opěrák, zatáhněte za táhlo nastavení opěráku směrem dolů **(21)**.

Brzda ⚠

1 - Chcete-li zablokovat zadní kolečka, šlápněte na páku brzdy. **(22)**

2 - Pro uvolnění koleček zvedněte páčku brzdy směrem nahoru. **(23)**

Zámky natáčení předních koleček

1 - Na nerovném povrchu doporučujeme zablokovat natáčení předních koleček.

2 - Stav zamknutí/odemknutí předních koleček viz **(24)**.

Skládání

1 - Složte stříšku. **(25)**

2 - Posuňte sekundární zámek a potom stiskněte tlačítko pro složení **(26)**.

3 - Držte tlačítko pro složení stisknuté a sklopte držadlo dolů. Kočárek se složí a bude sám stát. **(27)-(29)**

4 - Kočárek lze přenášet za popruh. **(30)**

Příslušenství

U některých modelů není některé příslušenství k dispozici.

Zádržný systém pro novorozence PIPA Series

Pokyny pro instalaci a používání autosedačky pro novorozence najdete v návodu na použití autosedačky.

Sklopte sedátko kočárku do nejnižší polohy, zatlačte stříšku směrem k zadní části kočárku a nasaďte opěrku rukou.

1 - Při otevírání zámku autosedačky pro novorozence vysuňte západku ven **(31)-1**. Při zavírání zámku autosedačky pro novorozence zasuňte západku dovnitř **(31)-2**.

2 - Umístěte autosedačku pro novorozence na kočárek tak, aby ležela na opěrce rukou. **(32)**. Potom zavřete zámek autosedačky pro novorozence. **(31)-2**

3 - Chcete-li autosedačku pro novorozence sejmout, otevřete zámek autosedačky **(31)-1**, stiskněte rukojeť pro uvolnění **(33)-1** a zvedněte autosedačku nahoru **(33)-2**.

TRVL lx Pláštěnka ⚠

Před nasazením pláštěnky zkontrolujte, zda je stříška zcela otevřená.

1 - Nasaďte pláštěnku přes sportovní nástavbu. **(34)**

Vak pro přenášení

Vložte složený kočárek do vaku pro přenášení a uzavřete vak šňůrkou. **(35)**

Čištění a údržba

Rám, plastové části a potah můžete čistit vlhkým hadříkem. Nepoužívejte abrazivní prostředky ani bělidlo. Nepoužívejte silikonová maziva, která přitahují prach a nečistoty. Kočárek neskladujte na vlhkém místě.

Kolečka kočárku pravidelně čistěte vodou a odstraňujte veškeré nečistoty.

Aby byla zajištěna dlouhá životnost, po používání v deštivém počasí otřete kočárek měkkým savým hadříkem.

Pokyny pro praní a sušení jsou uvedeny na štítku s pokyny pro péči a údržbu, který je připevněn na textilii.

Je normální, že barva potahu časem vybledne a opotřebuje se v důsledku praní a/nebo slunečního záření, a to i při běžném používání.

Z bezpečnostních důvodů používejte pouze originální díly Nuna.

Pravidelně kontrolujte, zda vše funguje správně. Pokud se některá část autosedačky roztrhne, praskne nebo se ztratí, přestaňte produkt používat.

CZ

CZ

Seznam dílů

Před sestavením se ujistěte, že nechybí žádné součásti.
V případě, že některá součást chybí, kontaktujte prodejce. K sestavení nejsou zapotřebí žádné nástroje.

! **NEBEZPEČÍ UDUŠENÍ:** Odstraňte a ihned zlikvidujte ochranné koncovky z koleček a náprav.

1 Rám kočárku
2 Opěrka rukou
3 Přední kolečko (x2)
4 Zadní kolečko (x2)
5 Stříška
6 Opěrka nohou
7 Tlačítko nastavení opěrky nohou
8 Přezka
9 Vložky ramenního postroje
10 Zámek autosedačky pro novorozence
11 Sekundární zámek
12 Rukojeť
13 Tlačítko pro rozložení jednou rukou
14 Táhlo nastavení sklonu
15 Úložný košík
16 Páčka zadní brzdy
17 Okénko ve stříšce
18 Popruh pro přenášení
19 Pláštěnka
20 Vak pro přenášení

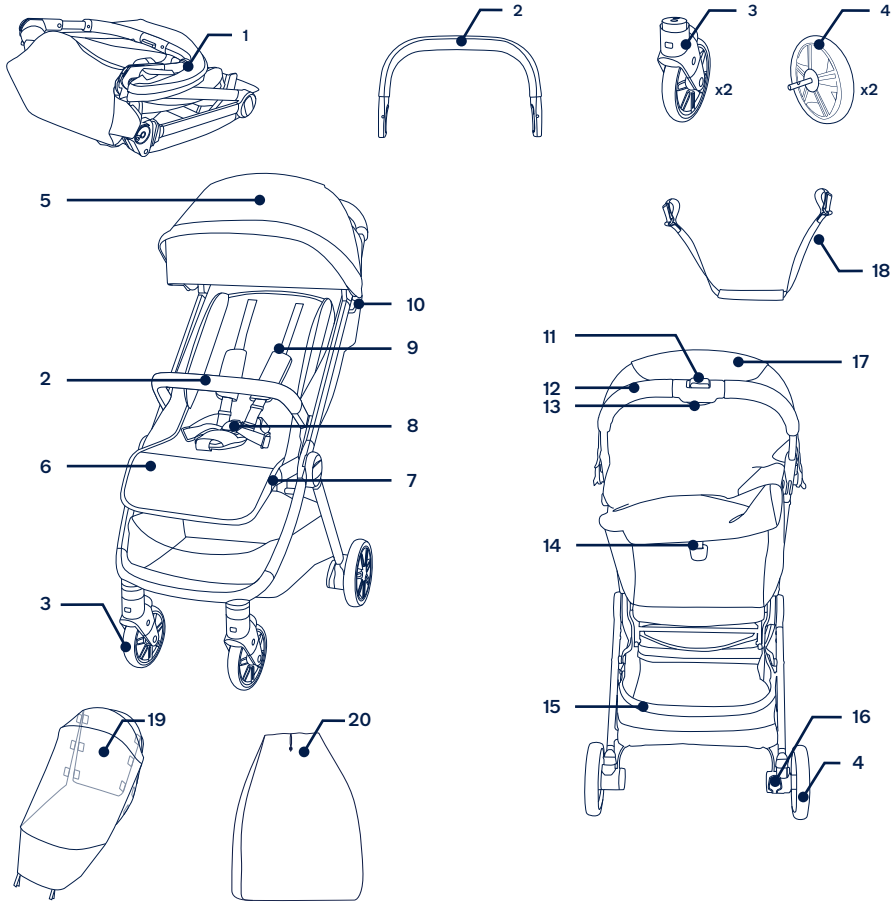

NUNA International B.V. Nuna a veškerá přidružená loga jsou obchodní známky.

⚠ Pred použitím výrobku si prečítajte samostatnú brožúru s výstrahami.

DÔLEŽITÉ
PRED POUŽITÍM PREČÍTAJTE POZORNE TENTO NÁVOD
A USCHOVAJTE HO PRE BUDÚCU POTREBU

Informácie o výrobku

Číslo modelu: _____

Dátum výroby: _____

Záruka

Zámerne sme navrhli naše výrobky vysokej kvality tak, aby mohli rásť s vaším dieťaťom aj vašou rodinou. Na výrobok sa vzťahuje záruka 2 roky začínajúc dňom zakúpenia. Ak nás budete kontaktovať, pripravte si doklad o kúpe, číslo modelu a dátum výroby.

Viac informácií o záruke nájdete na stránke:
www.nunababy.com
Na domovskej stránke kliknite na odkaz „Záruka“.

Kontakt

Ohľadne náhradných dielov, servisu alebo ďalších otázok o záruke sa obráťte na naše oddelenie služieb zákazníkom.

info@nunababy.com
www.nunababy.com

Požiadavky na používanie s deťmi

Tento kočík je vhodný na používanie s deťmi, ktoré spĺňajú nasledujúce požiadavky:

Od narodenia do 22 kg alebo 4 rokov, podľa toho, čo nastane skôr.

Pri používaní rámu kočíka s detskou sedačkou NUNA si pozrite požiadavky na používanie s deťmi v ich návodoch na použitie.

Tento výrobok spĺňa požiadavky technickej normy EN 1888-2:2018+A1:2022

Zostavenie výrobku

Rozloženie kočíka

1 - Vyberte rám kočíka **(1)**.

2 - Otočte rukoväť kočíka nahor **(2)** a rozložte rám kočíka **(3)(4)**. Zvuk **„cvaknutia“** znamená, že je rám kočíka úplne rozložený. ⚠

Košík

Zaveste košík na zadné nohy na oboch stranách. **(5)**

Zadné kolesá

1 - Zasuňte zadné koleso do zadnej nohy. Zvuk **„cvaknutia“** znamená, že je zadné koleso úplne zostavené. **(6)**

2 - Ak chcete vybrať zadné koleso, stlačte uvoľňovacie tlačidlo **(7)-1** a odpojte zadné koleso od zadnej nohy **(7)-2**.

Predné kolesá

1 - Zasuňte predné koleso do prednej nohy. Zvuk **„cvaknutia“** znamená, že je koleso úplne zostavené. **(8)**

2 - Ak chcete vybrať predné koleso, stlačte uvoľňovacie tlačidlo **(9)-1** a potom odpojte predné koleso od prednej nohy **(9)-2**.

Plátenná strieška

Nasuňte príchytky plátennej striešky na kočík **(10)**. Zvuk **„cvaknutia“** znamená, že je plátenná strieška úplne zostavená.

! Pred použitím kočíka odlepte ochrannú fóliu, ktorá zakrýva tlačidlo s logom BMW, ktoré sa nachádza na zadnom paneli striešky.

Držadlo

1 - Zarovnajte konce držadla s držiakmi držadla a zasuňte ho, kým nezacvakne na miesto **(11)**.

Zvuk **„cvaknutia“** znamená, že je držadlo úplne zostavené.

2 - Stlačte uvoľňovacie tlačidlo držadla **(12)-1**, a potiahnite držadlo **(12)-2**.

SK

Používanie výrobku

Zaistenie dieťaťa ⚠

1 - Stlačte horné tlačidlo na spone **(13)-1**, aby ste uvoľnili západku spony a vyberte magnetické upevňovacie prvky **(13)-2**.

Vložte dieťa do kočíka.

2 - Zasuňte magnetické upevňovacie prvky do spony. **(14)**

3 - Nasaďte popruhy pohodlne na dieťa a posunutím nastavovacích remienkov ich dotiahnite **(15)-1**. Potom vytiahnite bedrové nastavovacie remienky **(15)-2**.

Poloha ramenných popruhov

Hornými sponami ramenných popruhov možno pohybovať nahor a nadol na účely dodatočného nastavenia. **(16)**

Plátenná strieška

1 - Rozopnite zips na plátennej strieške, ak chcete získať viac tieňa a vetrania **(17)-1**. Ak chcete zvýšiť vetranie, vyklopte kryt otvoru plátennej striešky. **(17)-2**

2 - Pre zvýšené prúdenie vzduchu rozopnite zadný zips, aby ste odkryli sieťovinu. **(18)**

Lýtková opierka

Lýtková opierka má 2 polohy.

1 - Ak chcete lýtkovú opierku zvýšiť, zdvihnite ju.

2 - Ak chcete lýtkovú opierku znížiť, stlačte nastavovacie tlačidlo v strede lýtkovej opierky **(19)-1**, a zatlačte nadol **(19)-2**.

Sklon

1 - Ak chcete sklon zvýšiť, zatlačte operadlo nahor. **(20)**

2 - Ak chcete sklopiť operadlo, potiahnite ovládač nastavenia operadla smerom nadol **(21)**.

Brzda ⚠

1 - Ak chcete zablokovať zadné kolesá, zošliapnite brzdovú páčku. **(22)**

2 - Ak chcete kolesá uvoľniť, zdvihnite brzdovú páčku nahor. **(23)**

Predné zámky otáčania

1 - Na nerovných povrchoch sa odporúča použitie predných zámkov otáčania.

2 - Zaistený alebo odistený stav predného kolesa, ako je na obrázku **(24)**.

Zloženie

1 - Zložte plátennú striešku. **(25)**

2 - Posuňte sekundárny zámok a potom stlačte skladacie tlačidlo **(26)**.

3 - So súčasným stlačením skladacieho tlačidla sklopte rukoväť nadol, kočík sa zloží a samostatne stojí. **(27)-(29)**

4 - Kočík môžete niesť pomocou popruhu. **(30)**

Príslušenstvo

Pri niektorých modeloch sa nedodáva všetko príslušenstvo ako ich súčasť.

Dojčenská detská autosedačka radu PIPA

Informácie o zostavení a používaní detskej sedačky nájdete v návode na použitie detskej sedačky.

Sklopte sedačku kočíka do najnižšej polohy, zatlačte plátennú striešku do zadnej časti kočíka a pripevnite držadlo.

1 - Ak chcete otvoriť zámok detskej sedačky, vysuňte západku **(31)-1**. Ak chcete zatvoriť zámok detskej sedačky, zasuňte západku **(31)-2**.

2 - Položte detskú sedačku na kočík tak, aby sedela nad držadlom **(32)**. Potom zatvorte zámok detskej sedačky. **(31)-2**

3 - Ak chcete detskú sedačku vybrať, otvorte zámok detskej sedačky **(31)-1**, stlačte rukoväť na uvoľnenie **(33)-1** a zdvihnite detskú sedačku **(33)-2**.

Pláštenka TRVL lx ⚠

Pred pripevnením pláštenky skontrolujte, či je textilná strieška úplne rozložená.

1 - Ak chcete zostaviť pláštenku umiestnite ju nad kočík. **(34)**

Prenosná taška

Zložený kočík vložte do prenosnej tašky a tašku zatvorte pomocou šnúrky. **(35)**

Čistenie a údržba

Očistite rám, plastové časti a textil vlhkou handričkou, ale nepoužívajte brúsne čistiace prostriedky ani bielidlo. Nepoužívajte silikónové mazivá, pretože viažu na seba nečistoty a špinu. Neskladujte kočík na vlhkom mieste.

Pravidelne čistite kolesá kočíka vodou a odstráňte všetku špinu.

Aby ste zaistili dlhodobé používanie, po použití v daždivom počasí utrite tento výrobok mäkkou absorpčnou handričkou.

Pozrite si štítok s návodom na ošetrovanie, ktorý je pripevnený k textilu, a kde sú uvedené pokyny na umývanie a sušenie.

Je normálne, že sa farba textilu zmení pôsobením slnečného žiarenia a po dlhom používaní bude vykazovať opotrebovanie aj pri normálnom používaní.

Z bezpečnostných dôvodov používajte len originálne diely od spoločnosti Nuna.

Pravidelne kontrolujte, či všetko funguje ako má. Ak sú ktorékoľvek časti roztrhnuté, zlomené alebo chýbajú, prestaňte tento výrobok používať.

SK

Zoznam jednotlivých častí

Pred zostavením skontrolujte, či máte všetky časti.
Ak chýba ktorákoľvek časť, obráťte sa na miestneho predajcu. Na zostavenie nie sú potrebné žiadne nástroje.

! **NEBEZPEČENSTVO UDUSENIA:** Odstráňte a ihneď zlikvidujte ochranné koncové kryty z každého kolesa a náboja nápravy kolesa.

1	Rám kočíka	11	Sekundárny zámok
2	Držadlo	12	Rukoväť
3	Predné koleso (x2)	13	Tlačidlo na zloženie jednou rukou
4	Zadné koleso (x2)	14	Ťahací prvok na nastavenie sklonu
5	Plátenná strieška	15	Úložný košík
6	Lýtková opierka	16	Páčka zadnej brzdy
7	Tlačidlo na nastavenie lýtkovej opierky	17	Otvor plátennej striešky
8	Spona	18	Remienok na nesenie
9	Podušky ramenných popruhov	19	Pláštenka
10	Zámok detskej sedačky	20	Prenosná taška

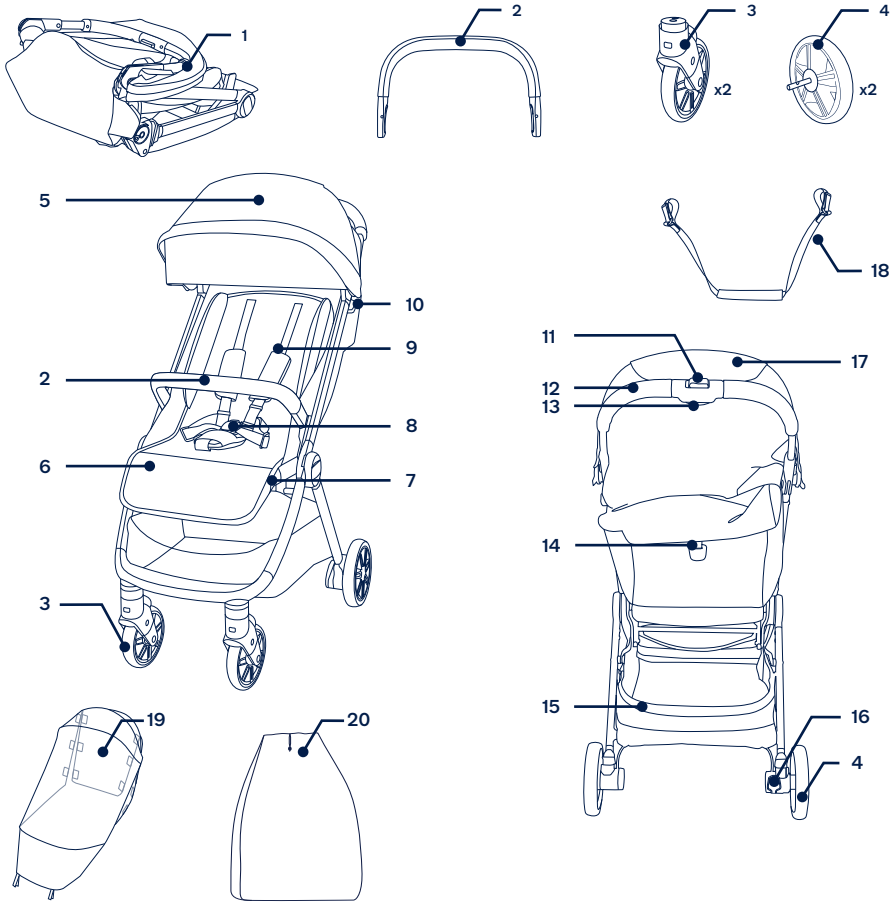

NUNA International B.V. Nuna a všetky pridružené logá sú ochranné známky.

SK

⚠ Prije upotrebe proizvoda pogledajte zasebnu brošuru s upozorenjima.

VAŽNO!
PROČITAJTE PAŽLJIVO
I SAČUVAJTE ZA BUDUĆU UPORABU

Podaci o proizvodu

Broj modela: _____

Datum proizvodnje: _____

Jamstvo

Osmislili smo i proizveli naše proizvode visoke kvalitete kako bi mogli rasti s vašim djetetom i obitelji. Budući da stojimo iza našeg proizvoda, naša je oprema pokrivena jamstvom za proizvod, počevši od dana kupnje. Prije no što nas kontaktirate pripremite dokaz o kupnji, broj modela i datum proizvodnje.

Za informacije o jamstvu posjetite:
www.nunababy.com
Kliknite na vezu "Jamstvo" na početnoj stranici.

Kontakt

Za zamjenske dijelove, servis ili moguća pitanja u svezi jamstva kontaktirajte našu službu za korisnike.

info@nunababy.com
www.nunababy.com

Uvjeti za upotrebu

Ova dječja kolica prikladna su za djecu koja su sljedećih mjera:

Od rođenja do 22 kg ili 4 godine, koje od toga prije nastupi.

Kad se okvir dječjih kolica koristi s NUNA nosiljkom za bebu pogledajte uvjete i mjere djeteta navedene u odgovarajućem priručniku s uputama za taj proizvod.

Ovaj proizvod usklađen je s EN 1888-2:2018+A1:2022

Postavljanje proizvoda

Otvaranje dječjih kolica

1 - Izvadite okvir kolica **(1)**.

2 - Zakrenite ručku kolica prema gore **(2)** i otvorite okvir kolica **(3)(4)**. Zvuk **„klik“** znači da je okvir dječjih kolica potpuno otvoren. ⚠

Košara

Košaru zakačite na stražnje noge na obje strane. **(5)**

Stražnji kotačići

1 - Umetnite stražnji kotačić u stražnju nogu. Zvuk **„klik“** znači da je stražnji kotačić pravilno i u potpunosti pričvršćen. **(6)**

2 - Za skidanje stražnjeg kotačića pritisnite gumb za oslobađanje **(7)-1** i odvojite stražnji kotačić sa stražnje noge **(7)-2**.

Prednji kotačići

1 - Umetnite prednji kotačić u prednju nogu. Zvuk **„klik“** znači da je kotačić pravilno i u potpunosti pričvršćen. **(8)**

2 - Za skidanje prednjeg kotačića pritisnite gumb za oslobađanje **(9)-1** i odvojite prednji kotačić s prednje noge **(9)-2**.

Krović

Kližite držače za postavljanje krovića na dječja kolica **(10)**. Zvuk **„klik“** znači da je krović pravilno i u potpunosti pričvršćen.

! Prije korištenja dječjih kolica odlijepite zaštitnu foliju koja prekriva gumb s logotipom BMW koji se nalazi na stražnjoj ploči krovića.

Prečka za ruke

1 - Poravnajte krajeve prečke za ruke s nosačima prečke i umetnite dok ne klikne na svoje mjesto **(11)**.

Zvuk **„klik“** znači da je prečka za ruke pravilno i u potpunosti pričvršćena.

2 - Pritisnite gumb za oslobađanje prečke za ruku **(12)-1**, a zatim je povucite prema gore **(12)-2**.

Uporaba proizvoda

Pričvršćivanje djeteta ⚠

1 - Pritisnite gornji gumb na kopči **(13)-1** kako biste oslobodili jezičac kopče i uklnili magnetske stezaljke. **(13)-2**

Stavite dijete u kolica.

2 - Umetnite magnetske stezaljke u kopču. **(14)**

3 - Namjestite trake za pričvršćivanje na dijete povlačenjem traka za podešavanje kako biste ih čvrsto zategnuli **(15)-1**. Zatim povucite trake za podešavanje oko struka **(15)-2**.

Podešavanje položaja traka sigurnosnih pojaseva za ramena

Gornje kopče traka sigurnosnih pojaseva za ramena mogu se pomicati prema gore ili dolje radi dodatnog podešavanja. **(16)**

Krović

1 - Otvorite patentni zatvarač na krovići radi dodatnog zasjenjivanja **(17)-1**. Za bolje prozračivanje odignite pokrov prozorčića na krovići. **(17)-2**

2 - Za dodatni protok zraka otvorite stražnji patentni zatvarač koji zatvara mrežu. **(18)**

Potpora za noge

Potpora za noge ima 2 položaja.

1 - Za podizanje potpore za noge, podignite je.

2 - Za spuštanje potpore za noge pritisnite gumb za podešavanje u sredini potpore za noge **(19)-1** i gurnite prema dolje **(19)-2**.

Naginjanje

1 - Za povećanje nagiba, gurnite naslon prema gore. **(20)**

2 - Za naginjanje naslona, povucite ručicu za podešavanje naslona prema dolje **(21)**.

Kočnica ⚠

1 - Za blokadu stražnjih kotačića nogom pritisnite polugu kočnice. **(22)**

2 - Za oslobađanje kotačića jednostavno podignite polugu kočnice prema gore. **(23)**

Blokada okretanja prednjih kotačića

1 - N neravnim površinama preporučuje se koristiti blokadu okretanja prednjih kotačića.

2 - Blokiran ili deblokiran prednji kotačić kao na slici **(24)**.

Preklapanje

1 - Preklopite krović. **(25)**

2 - Kližite sekundarnu bravu i zatim stisnite gumb za preklapanje **(26)**.

3 - Dok pritišćete gumb za sklapanje, preklopite ručku prema dolje i kolica će se preklopiti i samostalno stajati. **(27)-(29)**

4 - Dječja kolica možete nositi pomoću trake za nošenje. **(30)**

Dodatna oprema

Na nekim modelima nema sve navedene dodatne opreme.

PIPA serija nosiljka za bebu

Upute za sklapanje i korištenje nosiljke za bebu potražite u priručniku s uputama za nosiljku za bebu.

Nagnite sjedalicu dječjih kolica u najniži položaj, gurnite krović na stražnji kraj kolica i sklopite prečku za držanje.

1 - Za otvaranje brave za nosiljku za bebu kližite polugu prema van **(31)-1**. Za zatvaranje brave za nosiljku za bebu kližite polugu prema unutra **(31)-2**.

2 - Postavite nosiljku za bebu na kolica tako da je zakačena preko prečke za ruku **(32)**. Zatim zatvorite bravu za nosiljku za bebu. **(31)-2**

3 - Za skidanje nosiljke za bebu otvorite bravu za nosiljku za bebu, **(31)-1**, stisnite ručku za oslobađanje **(33)-1** i podignite nosiljku za bebu prema gore **(33)-2**.

TRVL lx Pokrov za zaštitu od kiše ⚠

Prije postavljanje pokrova za zaštitu od kiše provjerite je li krović potpuno otvoren.

1 - Za postavljanje pokrova za zaštitu od kiše, stavite ga preko kolica. **(34)**

Torba za nošenje

Sklopljena dječja kolica stavite u torbu za nošenje i zatvorite je pomoću uzice za povlačenje. **(35)**

Čišćenje i održavanje

Očistite okvir, plastične dijelove i tkaninu vlažnom krpom, ali nemojte koristiti abrazivna sredstva ili izbjeljivač. Ne koristite silikonska sredstva za podmazivanja jer će privlačiti prljavštinu i prašinu. Ne spremajte dječja kolica na vlažno mjesto.

Redovito vodom čistite kotačiće na kolicima i skidajte s njih prljavštinu.

Kako biste osigurali dugotrajnu uporabu, nakon korištenja po kišnom vremenu obrišite ova kolica mekanom, upijajućom krpom.

Pogledajte upute za pranje i sušenje na naljepnicama pričvršćenim na obloge.

Normalno je da nakon duljeg normalnog korištenja tkanina promijeni boju zbog sunčeve svjetlosti te da pokazuje znakova trošenja i habanja.

Radi sigurnosti koristite isključivo originalne Nuna dijelove.

Redovito provjeravajte djeluje li sve pravilno. Ako je bilo koji dio istrošen, slomljen ili nedostaje prestanite koristiti ovaj proizvod.

HR

Popis dijelova

Prije sklapanja provjerite jesu li raspoloživi svi dijelovi.
Ako bilo koji dio nedostaje kontaktirajte lokalnog prodavača. Za sklapanje nije potreban alat.

! **OPASNOST OD GUŠENJA:** Uklonite i odmah odbacite zaštitne završne naglavke sa svakog kotača i osovine kotača.

1 Okvir dječjih kolica
2 Prečka za ruke
3 Prednji kotačić (x2)
4 Stražnji kotačić (x2)
5 Krović
6 Potpora za noge
7 Gumb za podešavanje potpore za noge
8 Kopča
9 Jastučići ramenih pojaseva
10 Brava za nosiljku za bebu
11 Sekundarna brava
12 Ručka
13 Gumb za sklapanje jednom rukom
14 Ručica za podešavanje nagiba
15 Košara za odlaganje
16 Poluga stražnje kočnice
17 Prozorčić na kroviću
18 Traka za nošenje
19 Pokrov za zaštitu od kiše
20 Torba za nošenje

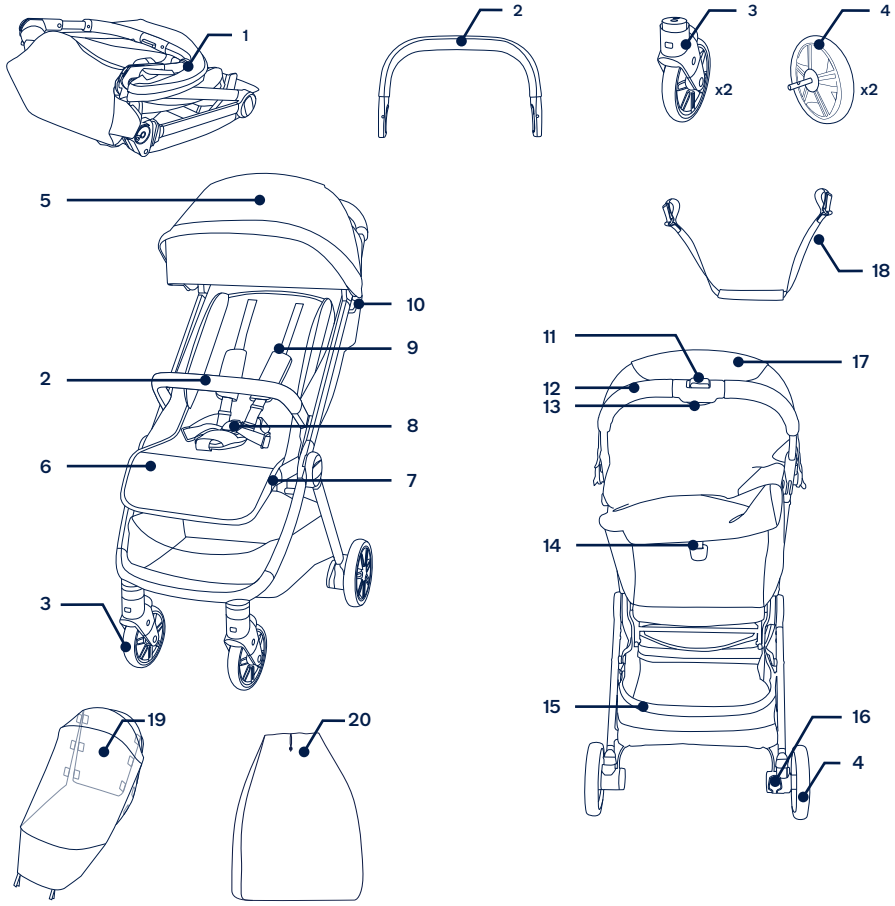

NUNA International B.V. Nuna i svi pridruženi logotipi su zaštitni znaci.

HR

⚠ Pred uporabo izdelka preberite ločen letak z opozorili.

POMEMBNO! NATANČNO PREBERITE *IN SHRANITE ZA POZNEJŠO UPORABO*

Informacije o izdelku

Št. modela: _____

Datum proizvodnje: _____

Garancija

Naše visoko kakovostne izdelke smo namenoma oblikovali tako, da lahko rastejo skupaj z vašim otrokom in z vašo družino. Ker zaupamo našim izdelkom, naša oprema zagotavlja splošno garancijo na izdelek, ki velja od dneva nakupa dalje. Prosimo, da imate ob uveljavljanju garancije na voljo dokazilo o nakupu, številko modela in datum izdelave.

Podatke o garanciji najdete na:
www.nunababy.com
Na začetni strani kliknite povezavo „Garancija“.

Stik

Za nadomestne dele, vprašanja glede servisiranja ali dodatna vprašanja glede garancije, se obrnite na naš oddelek za pomoč strankam.

info@nunababy.com
www.nunababy.com

Zahteve pri uporabi za otroke

Ta voziček je primeren za uporabo pri otrocih, ki izpolnjujejo naslednje zahteve:

Od rojstva do teže 22 kg oziroma 4 let, kar nastopi prej.

Kadar okvir vozička uporabljate z lupinico NUNA, glejte zahteve pri uporabi za otroke v zadevnih navodilih za uporabo.

Ta izdelek je skladen s standardoma EN 1888-2:2018+A1:2022

Priprava izdelka

Odpiranje otroškega vozička

1 - Izvlecite ogrodje vozička **(1)**.

2 - Ročaj vozička zasučite navzgor **(2)** in razprite njegovo ogrodje **(3)(4)**. Slišen **„klik“** pomeni, da je ogrodje vozička povsem razprto. ⚠

Koš

Koš pritrdite na zadnje krake na obeh straneh. **(5)**

Zadnji kolesi

1 - Zadnje kolo vstavite v zadnji krak. Slišen **„klik“** pomeni, da je zadnje kolo popolnoma sestavljeno. **(6)**

2 - Če želite zadnje kolo odstraniti, pritisnite gumb za sprostitev **(7)-1** in snemite zadnje kolo z zadnjega kraka **(7)-2**.

Sprednji kolesi

1 - Sprednje kolo vstavite v sprednji krak. Slišen **„klik“** pomeni, da je kolo povsem sestavljeno. **(8)**

2 - Če želite odstraniti sprednje kolo, gumb za sprostitev **(9)-1** potisnite navzven in nato sprednje kolo snemite s sprednjega kraka **(9)-2**.

Strehica

Držali strehice potisnite na voziček **(10)**. Slišen **„klik“** pomeni, da je strehica povsem sestavljena.

! Pred uporabo otroškega vozička odstranite zaščitni sloj, ki prekriva logotip BMW na hrbtni plošči baldahina.

Naslonjalo za roke

1 - Konca naslonjala za roke poravnajte z držali za naslonjalo za roke in ju vstavite, da se zaskočita s klikom **(11)**.

Slišen **„klik“** pomeni, da je naslonjalo za roke povsem sestavljeno.

2 - Če želite naslonjalo za roke odstraniti, pritisnite gumba za sprostitev naslonjala za roke **(12)-1**, in izvlecite naslonjalo za roke **(12)-2**.

Uporaba izdelka

Pripenjanje otroka ⚠

1 - Pritisnite zgornji gumb na zaponki **(13)-1**, da sprostite zaklep zaponke in odstranite magnetne sponke. **(13)-2**

Otroka namestite v otroški voziček.

2 - Magnetne sponke vstavite v zaponko. **(14)**

SL

3 - Pas otroku namestite tako, da nastavitvene trakove povlečete in zategnete toliko, da se mu tesno prilegajo **(15)-1**. Nato izvlecite nastavitvene trakove trebušnega pasu **(15)-2**.

Položaj ramenskega varnostnega pasu

Zgornji sponki ramenskega varnostnega pasu lahko premikate gor in dol za dodatno nastavitev pasu. **(16)**

Strehica

1 - Odpnite zadrgo na strehici za dodatno senco **(17)-1**. Za dodatno prezračevanje, obrnite zaščito proti vetru navzgor. **(17)-2**

2 - Za dodaten pretok zraka odpnite zadrgo, da izpostavite mrežico. **(18)**

Podpora za meča

Podporo za meča je mogoče namestiti v 2 položaja.

1 - Če želite dvigniti podporo za meča, jo privzdignite.

2 - Če želite znižati podporo za meča, pritisnite nastavitveni gumb na sredini podpore za meča **(19)-1**, in podporo potisnite navzdol **(19)-2**.

Naklon

1 - Če želite povečati nagib, potisnite naslonjalo navzgor. **(20)**

2 - Če želite naslonjalo nagniti, potegnite izvlečni mehanizem za nastavitev naslonjala navzdol **(21)**.

Zavora ⚠

1 - Če želite zakleniti zadnji kolesi, z nogo pritisnite na vzvod zavore. **(22)**

2 - Če želite odkleniti kolesa, dvignite vzvod zavore. **(23)**

Zaklep sprednjih vrtljivih koles

1 - Na neravnih površinah priporočamo uporabo zaklepa sprednjih vrtljivih koles.

2 - Stanje zaklenjenega ali odklenjenega sprednjega kolesa kot **(24)**.

Zlaganje

1 - Zložite strehico. **(25)**

2 - Potisnite sekundarni zaklep in nato pritisnite gumb za zlaganje **(26)**.

3 - Med stiskanjem gumba za zlaganje ročaj zložite navzdol, voziček pa se bo sam zložil in obstal. **(27)-(29)**

4 - Voziček je mogoče preprosto prenašati za nosilni pas. **(30)**

Dodatna oprema

Nekateri modeli ne vključujejo vse dodatne opreme.

Lupinica serije PIPA

Za navodila glede sestavljanja in uporabe lupinice glejte priročnik z navodili za lupinico.

Sedež otroškega vozička nagnite v najnižji položaj, strehico potisnite do hrbtnega dela otroškega vozička in pritrdite naslonjalo za roke.

1 - Če želite odpreti zaklep za lupinico, zaklep potisnite navzven **(31)-1**. Če želite zapreti zaklep za lupinico, zaklep potisnite navznoter **(31)-2**.

2 - Lupinico namestite na otroški voziček, tako da počiva na naslonjalu za roke **(32)**. Nato zaprite zaklep lupinice. **(31)-2**

3 - Če želite odstraniti lupinico, odprite zaklep za lupinico **(31)-1**, pritisnite ročaj za sprostitev otroškega vozička **(33)-1** in lupinico dvignite **(33)-2**.

TRVL lx Dežno pokrivalo ⚠

Pred nameščanjem dežnega pokrivala se prepričajte, ali je strehica popolnoma odprta.

1 - Dežno pokrivalo namestite tako, da ga raztegnete prek otroškega vozička. **(34)**

Torba za prenašanje

Zložen voziček vstavite v torbo za prenašanje in torbo zaprite z vrvico. **(35)**

Čiščenje in vzdrževanje

Okvir, plastične dele in tekstil čistite z vlažno krpo. Ne uporabljajte abrazivnih sredstev ali belila. Ne uporabljajte silikonskih maziv, saj se bo na njih prijela umazanija. Vozička ne shranjujte v vlažnem prostoru.

Kolesa vozička redno čistite z vodo in odstranite vsakršno umazanijo.

Za zagotavljanje dolgotrajne uporabe izdelek po uporabi v dežju obrišite z mehko in vpojno krpo.

Za navodila glede pranja in sušenja tekstilnih delov glejte oznako za vzdrževanje na tekstilu.

Čisto običajno je, da tudi ob normalni uporabi tkanina spremeni barvo zaradi izpostavljenosti sončni svetlobi in da se po daljši uporabi pokažejo znaki obrabe.

Iz varnostnih razlogov uporabljajte samo originalne dele Nuna.

Redno preverjajte, ali vsi deli delujejo pravilno. Izdelek nehajte uporabljati, če je kateri od delov strgan, zlomljen ali manjka.

SL

Seznam delov

Prepričajte se, da imate pred sestavljanjem izdelka na voljo vse dele.
Če kateri od delov manjka, se obrnite na lokalnega prodajalca. Za sestavljanje izdelka ne potrebujete nobenega orodja.

! **NEVARNOST ZADUŠITVE:** Odstranite in takoj zavrzite zaščitne pokrove z vsakega kolesa in osi za pesto kolesa.

1	Okvir vozička	11	Sekundarni zaklep
2	Naslonjalo za roke	12	Ročaj
3	Sprednje kolo (x 2)	13	Gumb za zlaganje z eno roko
4	Zadnje kolo (x 2)	14	Ročica za nastavitev nagiba
5	Strehica	15	Nakupovalna košara
6	Podpora za meča	16	Vzvod zadnje zavore
7	Gumb za nastavitev podpore za meča	17	Okno na strehici
8	Zaponka	18	Nosilni pas
9	Blazinici za ramenska pasova	19	Dežno pokrivalo
10	Zaklep za lupinico	20	Torba za prenašanje

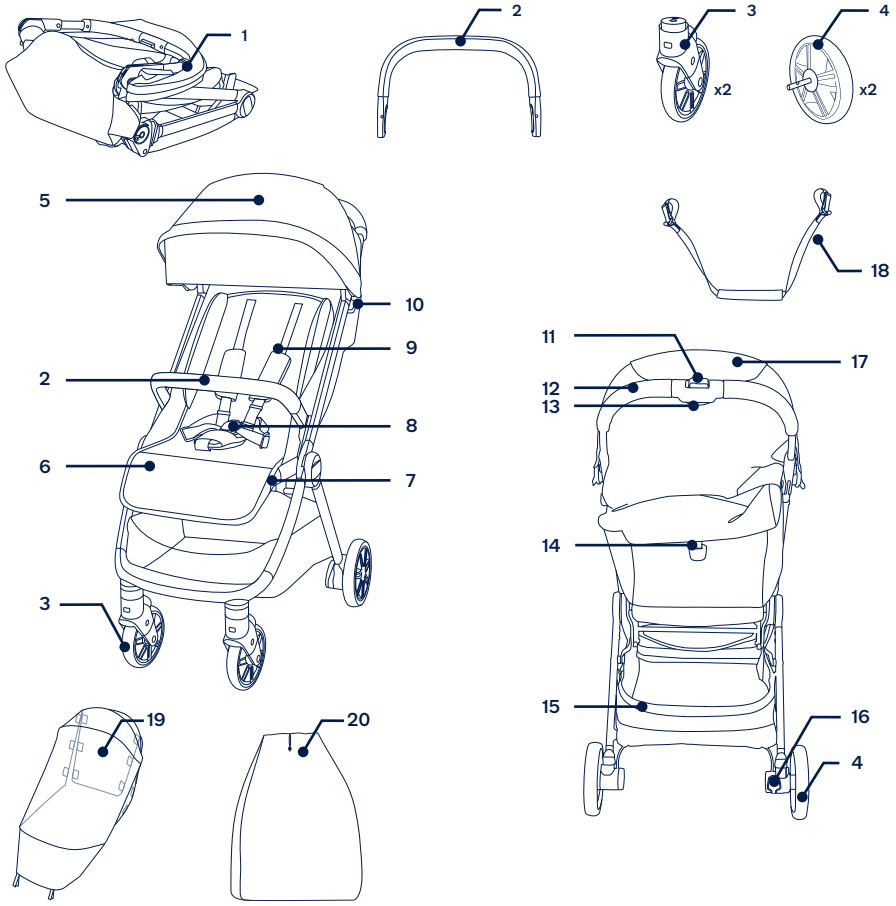

NUNA International B.V. Nuna in vsi povezani logotipi so zaščiteni kot blagovna znamka.

SL

⚠ Перед использованием изделия ознакомьтесь с отдельным буклетом с предупреждениями.

ВАЖНО! ВНИМАТЕЛЬНО ПРОЧТИТЕ И СОХРАНИТЕ НА БУДУЩЕЕ

Информация об изделии

Номер модели: _____

Дата изготовления: _____

Гарантия

Мы специально создаем высококачественные изделия, которые могут служить вашему ребенку и всей семье долгие годы. Мы гарантируем качество наших изделий, поэтому на наши механизмы предоставляется потребительская гарантия, начиная с момента их покупки. Обращаясь к нам, предоставьте кассовый чек, сообщите номер модели и дату изготовления.

Для просмотра сведений о гарантии посетите веб-сайт:
www.nunababy.com
Щелкните ссылку “Гарантия” на главной странице.

Контактная информация

Для получения запасных частей, услуг или дополнительных сведений о гарантии обращайтесь в наш отдел обслуживания клиентов.

info@nunababy.com
www.nunababy.com

RU

Требования к росту, весу и возрасту ребенка

Коляска предназначена для детей, отвечающих следующим требованиям.

С рождения до достижения веса в 22 кг или возраста 4 лет, в зависимости от того, что наступит ранее.

При использовании рамы коляски с переносной люлькой NUNA следует соблюдать требования к росту, весу и возрасту ребенка, приведенные в данной инструкции.

Изделие соответствует европейским стандартам EN 1888-2:2018+A1:2022

Установка изделия

Раскладывание коляски

1 - Вытяните наружу раму коляски **(1)**.

2 - Поверните вверх рукоятку коляски **(2)** и раскройте раму коляски **(3)(4)**. При полном раскрытии рамы слышится характерный **"щелчок"**. ⚠

Корзина

Повесьте корзину на задние ножки с обеих сторон. **(5)**

Задние колеса

1 - Вставьте заднее колесо в заднюю ножку. При полной сборке заднего колеса слышится характерный **"щелчок"**. **(6)**

2 - Чтобы снять заднее колесо, нажмите на кнопку фиксатора **(7)-1** и снимите заднее колесо с задней ножки **(7)-2**.

Передние колеса

1 - Вставьте переднее колесо в переднюю ножку. При полной сборке колеса слышится характерный **"щелчок"**. **(8)**

2 - Чтобы снять переднее колесо, нажмите на кнопку фиксатора **(9)-1** и снимите переднее колесо с передней ножки **(9)-2**.

Козырек

Наденьте крепления козырька на коляску **(10)**. При полной сборке козырька слышится характерный **"щелчок"**.

! Перед использованием коляски снимите защитную пленку с логотипа BMW, расположенного на задней панели козырька.

Поручень

1 - Совместите края поручня с креплениями для поручня и защелкните их **(11)**.

При полной сборке поручня слышится характерный **"щелчок"**.

2 - Нажмите на кнопку фиксации поручня **(12)-1**, и вытащите поручень **(12)-2**.

Эксплуатация изделия

Фиксация ребенка ⚠

1 - Нажмите на верхнюю кнопку пряжки **(13)-1**, чтобы расстегнуть ее, и извлеките магнитные фиксаторы **(13)-2**

Поместите ребенка в коляску.

2 - Вставьте магнитные фиксаторы в пряжку. **(14)**

3 - Зафиксируйте ребенка ремнями. Для этого затяните их с помощью регулировочных ремешков **(15)-1**. Затем вытащите ремешки для регулировки поясных ремней **(15)-2**.

Положение плечевого ремня

Верхние пряжки плечевых ремней можно перемещать вверх и вниз для улучшенной регулировки ремней. **(16)**

Козырек

1 - Чтобы увеличить защиту от солнца, расстегните застежку-молнию на козырьке **(17)-1**.
Для дополнительной вентиляции откройте окно в козырьке. **(17)-2**

2 - Для улучшения циркуляции воздуха расстегните заднюю молнию и откройте сетку. **(18)**

Опора для ног

Опору для ног можно установить в 2 положения.

1 - Чтобы опора для ног стала выше, поднимите ее.

2 - Чтобы опустить опору для ног, нажмите на кнопку регулировки, расположенную посредине опоры для ног **(19)-1**, и нажмите на кнопку **(19)-2**.

Наклон

1 - Чтобы уменьшить угол наклона, поднимите спинку вверх. **(20)**

2 - Чтобы откинуть спинку кресла, опустите вниз рычаг регулировки спинки **(21)**.

Тормоз ⚠

1 - Чтобы зафиксировать задние колеса, наступите на педаль тормоза. **(22)**

2 - Чтобы разблокировать колеса, поднимите педаль тормоза. **(23)**

Фиксаторы передних колес

1 - Фиксаторы передних колес рекомендуется использовать на неровных поверхностях.

2 - Состояние блокировки и снятия блокировки передних колес **(24).**

Сложение

1 - Сложите козырек. **(25)**

2 - Нажмите на дополнительный фиксатор и сожмите кнопку складывания **(26)**.

3 - Сжимая кнопку складывания, опустите рукоятку вниз, и коляска будет стоять без поддержки. **(27)-(29)**

4 - При переноске коляску можно держать за ремень. **(30)**

Принадлежности

В комплект поставки некоторых моделей входят не все принадлежности.

Автолюлька серии PIPA

Требования по сборке и эксплуатации автолюльки приведены в инструкции к автолюльке.

Опустите спинку коляски в самое нижнее положение, прижмите козырек к ее задней стороне и прикрепите поручень.

1 - Чтобы открыть фиксатор переносной люльки, выдвиньте защелку **(31)-1**. Чтобы закрыть фиксатор переносной люльки, задвиньте защелку **(31)-2**.

2 - Установите переносную люльку на коляску поверх поручня **(32)**. Закройте фиксатор переносной люльки. **(31)-2**

3 - Чтобы снять переносную люльку, откройте фиксатор переносной люльки **(31)-1**, сожмите рукоятку фиксатора **(33)-1** и поднимите переносную люльку **(33)-2**.

TRVL lx Дождевик ⚠

Перед тем, как прикреплять дождевик, полностью откройте козырек.

1 - Для сборки дождевика накройте им коляску. **(34)**

Сумка для переноски

Поместите сложенную коляску в сумку для переноски и закройте сумку кулиской. **(35)**

Очистка и уход за изделием

Очистка рамы, пластмассовых и тканевых деталей должна выполняться влажной салфеткой, без использования абразивных моющих средств и отбеливателей. Не рекомендуется использовать силиконовые смазочные материалы, так как к ним прилипает пыль и грязь. Запрещается хранить коляску в сыром месте.

Регулярно промывайте колеса коляски водой и очищайте их от грязи.

Для обеспечения долгой эксплуатации протирайте изделие мягкой, впитывающей влагу салфеткой после использования в дождливую погоду.

Инструкции по стирке и сушке тканевых деталей приводятся на прикрепленных к ним этикетках по уходу.

Ткань имеет свойство выгорать на солнце, а также изнашиваться в ходе длительной эксплуатации даже при соблюдении всех условий и требований.

В целях безопасности используйте только оригинальные детали Nuna.

Регулярно проверяйте исправность всех компонентов изделия. Прекратите эксплуатацию изделия, если любой из его компонентов разорван, сломан или отсутствует.

RU

Спецификация деталей

Перед сборкой данного изделия проверьте наличие всех деталей.
В случае отсутствия любых деталей обратитесь в магазин, где было приобретено данное изделие. Для сборки не требуются инструменты.

! **ОПАСНОСТЬ УДУШЕНИЯ:** Снимите и немедленно утилизируйте защитные колпачки и заглушки со всех колес и осей ступиц колес.

1	Рама коляски	11	Дополнительный фиксатор
2	Поручень	12	Рукоятка
3	Передние колеса (2 шт.)	13	Кнопка сложения одной рукой
4	Задние колеса (2 шт.)	14	Рукоятка регулировки наклона
5	Козырек	15	Вещевая корзина
6	Опора для ног	16	Задняя педаль тормоза
7	Кнопка регулировки опоры для ног	17	Окно в козырьке
8	Пряжка	18	Ремень для переноски
9	Накладки для плечевых ремней	19	Дождевик
10	Фиксатор переносной люльки	20	Сумка для переноски

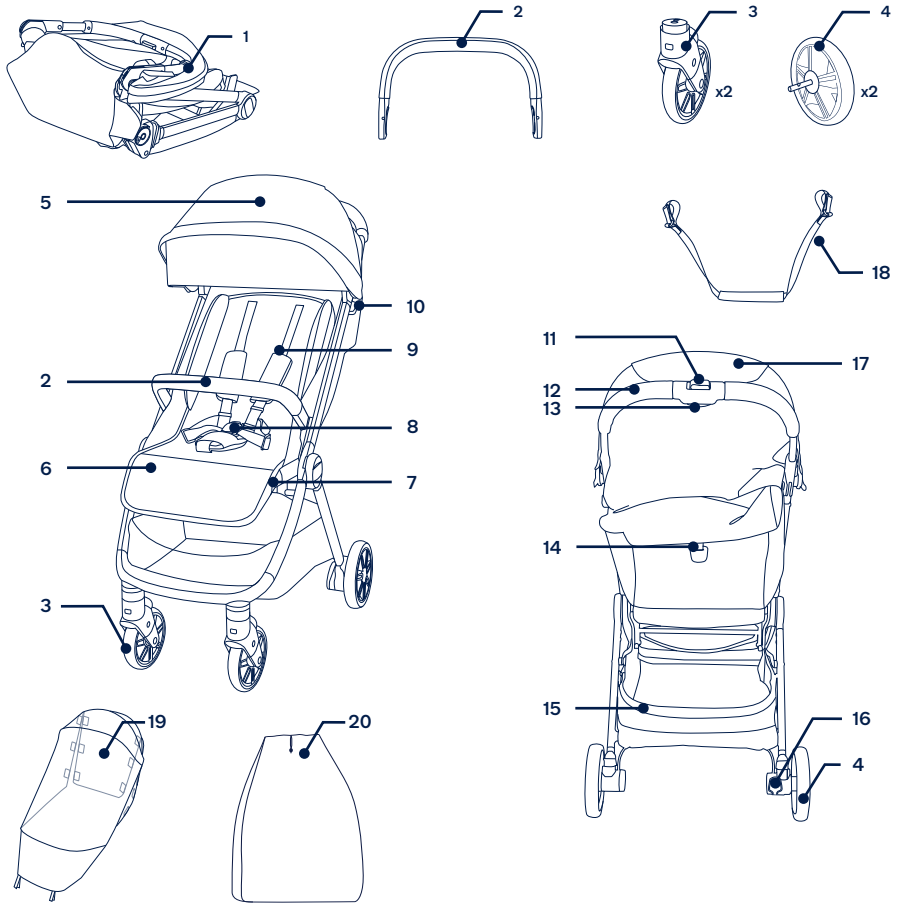

NUNA International B.V. Nuna и все сопутствующие логотипы являются товарными знаками.

RU

⚠ Se eget hefte med advarsler før du bruker produktet.

VIKTIG! LES NØYE *OG BEHOLD FOR FREMTIDIG OPPSLAG*

Produktinformasjon

Modellnummer: _____

Produksjonsdato: _____

Garanti

Vi har med hensikt designet våre høykvalitetsprodukter slik at de kan vokse med både barnet ditt og familien din. Da vi stoler på produktet vårt, er det dekket av en tilpasset garanti avhengig av produktet, som gjelder fra og med kjøpsdato. Vi ber om at du har klart kjøpsbevis, modellnummer og produksjonsdato når du kontakter oss.

Du finner garantiinformasjon på:
www.nunababy.com
Klikk koblingen «Garanti» på hjemmesiden.

Kontakt

For reservedeler, service eller andre spørsmål om garantier kan du kontakte vår kundeserviceavdeling.

info@nunababy.com
www.nunababy.com

Krav for bruk med barn

Denne barnevognen er egnet for bruk med barn som oppfyller følgende krav:

Nyfødt til 22 kg eller 4 år avhengig av det som kommer først.

Når du bruker barnevognrammen med NUNA spedbarnsbærer, må du se kravene for bruk med barn som står i disse bruksanvisningene.

Dette produktet er i samsvar med EN 1888-2:2018+A1:2022

Produktoppsett

Åpne barnevognen

1 - Ta ut barnevognrammen **(1)**.

2 - Drei håndtaket opp **(2)**, åpne barnevognrammen **(3)(4)**. Når du hører et **«klikk»**, betyr det at barnevognrammen er helt åpen. ⚠

Kurv

Hekt kurven på bakbenene på begge sider. **(5)**

Bakhjul

1 - Sett bakhjulet inn i bakbenet. Når du hører et **«klikk»**, betyr det at bakhjulet er ferdigmontert. **(6)**

2 - For å fjerne bakhjulet trykker du utløserknappen **(7)-1** og løsner bakhjulet fra bakbenet **(7)-2**.

Forhjul

1 - Sett forhjulet inn i forbenet. Når du hører et **«klikk»**, betyr det at hjulet er ferdigmontert. **(8)**

2 - For å fjerne forhjulet skyver du utløserknappen ut **(9)-1** og løsner det fra forbenet **(9)-2**.

Kalesje

Skyv kalesjefestene på barnevognen **(10)**. Når du hører et **«klikk»**, betyr det at kalesjen er ferdigmontert.

! Før du bruker vognen, trekker du av beskyttelsesfilmen som dekker BMW-logoknappen på bakpanelet på kalesjen.

Armstang

1 - Sett endene på armstangen på linje med festene til armstangen, og sett inn til den klikker på plass **(11)**.

Når du hører et **«klikk»**, betyr det at armstangen er ferdigmontert.

2 - Trykk armstangutløserknappen **(12)-1**, og trekk deretter opp armstangen **(12)-2**.

NO

Bruke produktet

Sikre barnet ⚠

1 - Trykk den øverste knappen på spennen **(13)-1** for å frigjøre spennehendelen og fjerne magnetklemmene. **(13)-2**

Sett barnet i barnevognen.

2 - Sett de magnetiske klemmene inn i spennen. **(14)**

3 - Pass selen tett mot barnet ved å skyve justeringsstroppene for å stramme **(15)-1**. Trekk deretter midjejusteringsstroppene ut **(15)-2**.

Posisjonen til skulderbeltet

Spennene på øvre skuldersele kan flyttes opp og ned for ekstra justering. **(16)**

Kalesje

1 - Åpne glidelåsen på kalesjen for ekstra skygge **(17)-1**. For mer ventilasjon kan du vippe opp kalesjedekselet. **(17)-2**

2 - For bedre luftstrømming kan du åpne glidelåsen bak slik at nettingen kommer frem. **(18)**

Leggstøtte

Leggstøtten har to stillinger.

1 - Løft opp for å heve leggstøtten.

2 - For å senke leggstøtten trykker du justeringsknappene på midten av leggstøtten **(19)-1** og trykker ned **(19)-2**.

Lene

1 - Skyv ryggstøtten opp for å heve lenestøtten. **(20)**

2 - Du kan lene ryggstøtten tilbake ved å trekke ned ryggjusteringstrekkeren **(21)**.

Brems ⚠

1 - Trykk ned på bremsespaken for å låse bakhjulene. **(22)**

2 - Løsne hjulene ved å løfte bremsespaken oppover. **(23)**

Fremre svingelåser

1 - De fremste svinglåsene bør brukes på ujevne overflater.

2 - Forhjul låst eller ulåst tilstand som **(24)**.

Brette

1 - Brett kalesjen. **(25)**

2 - Skyv sekundærlåsen , og trykk deretter bretteknappen **(26)**.

3 - Mens du klemmer bretteknappen, bretter du håndtaket ned, så brettes barnevognen og står av seg selv. **(27)-(29)**

4 - Du kan bære barnevognen med stroppen. **(30)**

Tilbehør

Ikke alt tilbehør følger med på noen modeller.

PIPA-serie barnesete

For montering og bruk av spedbarnsbæreren henvises det til bruksanvisningen for spedbarnsbærer.

Sett vognsetet tilbake til laveste posisjon, skyv kalesjen bak vognen, og fest armstangen.

1 - Åpne spedbarnsbærerlåsen ved å skyve låsen ut **(31)-1**. Lukk spedbarnsbærerlåsen ved å skyve låsen inn **(31)-2**.

2 - Legg spedbarnsbæreren på barnevognen slik at den sitter over armstangen **(32)**. Lukk deretter spedbarnsbærerlåsen. **(31)-2**

3 - Ta av spedbarnsholderen ved å åpne spedbarnsbærerlåsen **(31)-1**, trykke barnevognutløserhåndtaket **(33)-1** og løfte opp spedbarnsbæreren **(33)-2**.

TRVL lx regntrekk ⚠

Sørg for at kalesjen er helt åpen før du fester regntrekket.

1 - Sett sammen regntrekket ved å plassere det over sportsvognen. **(34)**

Bærepose

Legg den sammenslåtte vognen i bæreposen, og lukk posen med snoren. **(35)**

Rengjøring og vedlikehold

Rengjør rammen, plastdelene og stoffet med en fuktig klut, men ikke bruk skuremidler eller blekemiddel. Ikke bruk silikonsmøring, da det vil tiltrekke smuss og skitt. Ikke oppbevar barnevognen på et fuktig sted.

Vognhjulene må regelmessig rengjøres med vann og all smuss fjernes.

For å sikre langvarig bruk bør produktet tørkes med en myk, absorberende klut etter bruk i regnvær.

Se på vedlikeholdsetikettene som er festet på stoffet for instruksjoner for vasking og tørking.

Det er normalt at stoffet misfarges av sollys og viser slitasje etter bruk over lang tid, selv ved normal bruk.

Av sikkerhetshensyn må du kun bruke originalreservedeler fra Nuna.

Kontroller regelmessig at alt fungerer som det skal. Hvis noen del er revnet, ødelagt eller mangler, må du slutte å bruke produktet.

NO

Deleliste

Påse at du har alle delene før montering.
Hvis noen del mangler, kontakter du din lokale forhandler. Det kreves ingen verktøy for montering.

! **KVELNINGSFARE:** Fjern og umiddelbart kast de beskyttende endehettene fra hvert hjul og hjulnavakselen.

1	Barnevognramme	11	Sekundær lås
2	Armstang	12	Håndtak
3	Forhjul (x2)	13	Enhånds-bretteknapp
4	Bakhjul (x2)	14	Ryggjusteringshåndtak
5	Kalesje	15	Oppbevaringskurv
6	Leggstøtte	16	Bakre bremsespak
7	Leggstøttejusteringsknapp	17	Kalesjevindu
8	Spenne	18	Bærerem
9	Skulderbelteputer	19	Regntrekk
10	Spedbarnsbærerlås	20	Bærepose

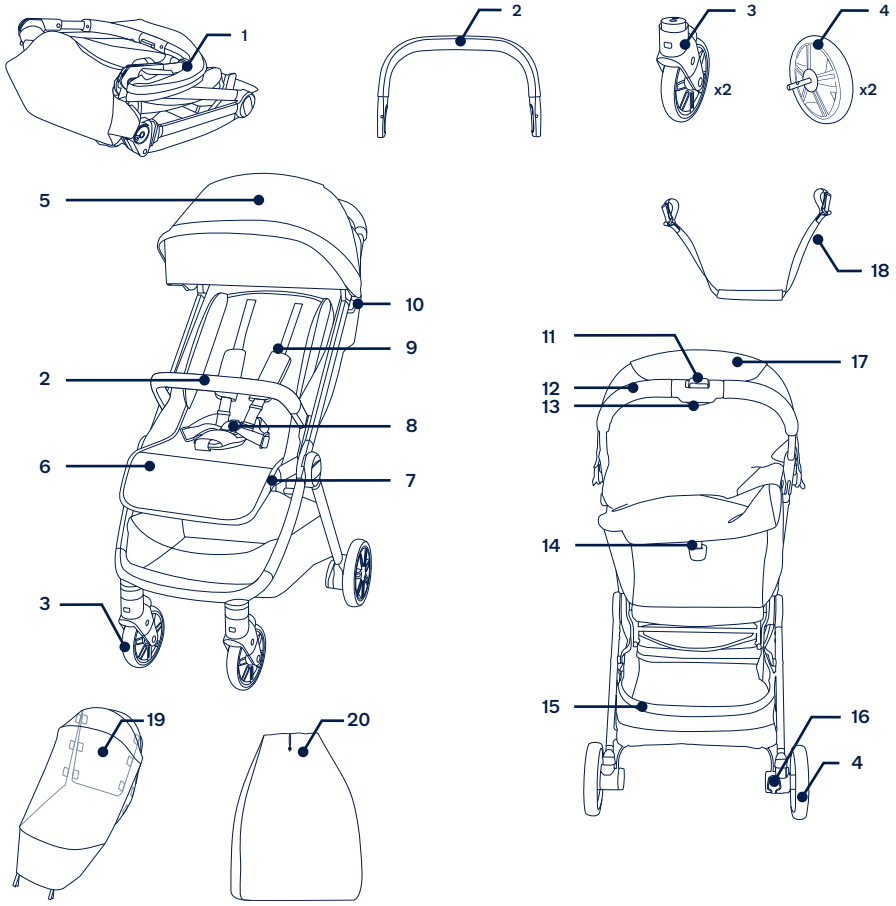

NUNA International B.V. Nuna og alle tilknyttede logoer er varemerker.

NO

⚠ Se det separata varningshäftet innan produkten används.

VIKTIGT! LÄS IGENOM NOGA *OCH SPARA FÖR FRAMTIDA REFERENS*

Produktinformation

Modellnummer: _____

Tillverkningsdatum: _____

Garanti

Vi har avsiktlig designat våra högkvalitativa produkter så att de kan växa med både ditt barn och med din familj. Eftersom vi står för våra produkter täcks vår utrustning av en kundgaranti per produkt, med start från inköpsdagen. Ha bevis på köpet, modellnumret och tillverkningsdatum tillgängligt när du kontaktar oss.

För garantiinformation besök:
www.nunababy.com
Klicka på länken "Garanti" på hemsidan.

Kontakt

För utbytesdelar, service eller ytterligare garantifrågor, kontakta vår kundtjänstavdelning

info@nunababy.com
www.nunababy.com

Barnanvändningskrav

Denna sittvagn är lämplig att använda för barn som uppfyller följande krav:

Nyfödd till 22 kg eller 4 år beroende på vilket som inträffar först.

När sittvagnens ram används med NUNA-bilstol för spädbarn; se reglerna för barn som finns i deras bruksanvisningar.

Den här produkten överensstämmer med EN 1888-2:2018+A1:2022

SV

Produktinställning

Öppna sittvagnen

1 - Ta ut sittvagnens ram **(1)**.

2 - Rotera sittvagnens handtag uppåt **(2)** och öppna sittvagnens ram **(3)(4)**. Ett **"klick"**-ljud innebär att sittvagnens ram har öppnats helt och hållet. ⚠

Korg

Haka på korgen på de bakre benen på båda sidorna. **(5)**

Bakhjul

1 - Sätt i bakhjulet i bakbenet. Ett **"klick"**-ljud innebär att det bakre hjulet är ordentligt monterat. **(6)**

2 - Bakhjulet tas bort genom att trycka på frigöringsknappen **(7)-1** och ta loss bakhjulet från det bakre benet **(7)-2**.

Framhjul

1 - Sätt i framhjulet i frambenet. Ett **"klick"**-ljud innebär att hjulet är monterat ordentligt. **(8)**

2 - Framhjulet tas bort genom att trycka på frigöringsknappen **(9)-1** och sedan ta loss framhjulet från det främre benet **(9)-2**.

Sufflett

Skjut på sufflettfästena på sittvagnen **(10)**. Ett **"klick"**-ljud innebär att suffletten är monterad ordentligt.

! Innan du använder sittvagnen ska skyddsfilmen tas bort från BMW-logotypknappen som är placerad på den bakre sufflettpanelen.

Armstöd

1 - Rikta in armstödets ändar med armstödets fästen och sätt i tills det klickar på plats **(11)**.

Ett **"klick"**-ljud innebär att armstödet monterats ordentligt.

2 - Tryck på armstödets frigöringsknapp **(12)-1**, och dra sedan upp armstödet **(12)-2**.

Produktanvändning

Spänna fast ditt barn ⚠

1 - Tryck på översta knappen på spännet **(13)-1** för att öppna spännet och ta bort den magnetiska klämman. **(13)-2**

Placera ditt barn i sittvagnen.

2 - För in den magnetiska klämman i spännet. **(14)**

3 - Passa in selen snävt mot ditt barn genom att låta justeringsremmarna glida så de blir åtdragna **(15)-1**. Dra sedan midjejusteringsremmarna utåt **(15)-2**.

Axelbältesposition

De övre axelselespännena kan flyttas uppåt och nedåt för ytterligare justering. **(16)**

Sufflett

1 - Öppna dragkedjan på suffletten för extra skugga **(17)-1**. För extra ventilation, vippa upp sufflettens fönster uppåt. **(17)-2**

2 - För att få större luftflöde kan nätet tas fram genom att öppna den övre dragkedjan. **(18)**

Benstöd

Benstödet har 2 lägen.

1 - Höj benstödet genom att lyfta uppåt.

2 - Benstödet sänks genom att trycka på justeringsknappen i mitten på benstödet **(19)-1** och trycka nedåt **(19)-2**.

Lutning

1 - Fäll upp lutningen genom att trycka ryggstödet uppåt. **(20)**

2 - Luta bakstödet bakåt genom att dra ryggstödsjusteraren nedåt **(21)**.

Broms ⚠

1 - Lås bakhjulen genom att trampa ned bromsspaken. **(22)**

2 - Släpp hjulbromsen genom att helt enkelt lyfta bromsspaken uppåt. **(23)**

Främre riktningslås

1 - Det är att rekommendera att använda riktningslås på ojämna ytor.

2 - Framhjulet är låst eller olåst enligt **(24)**.

Ihopfällning

1 - Fäll ihop suffletten. **(25)**

2 - Skjut på sekundärlåset och tryck sedan på ihopfällningsknappen **(26)**.

3 - Medan ihopfällningsknappen trycks på ska handtaget fällas ned och sittvagnen fälls då ihop och står av sig självt. **(27)-(29)**

4 - Du kan bära sittvagnen genom att hålla i bärremmen. **(30)**

Tillbehör

Det är inte till alla modeller som alla tillbehör ingår.

Fasthållningsanordning för barn i PIPA-serien

Information om montering och användning av barnstolen för spädbarn finns i bruksanvisningen till barnstolen för spädbarn.

Luta sittvagnens säte till den lägsta positionen och tryck på suffletten bakom sittvagnen samt sätt fast armstödet.

1 - Öppna låset till bilbarnstolen för spädbarn genom att dra spärren utåt **(31)-1**. Spärra låset till bilbarnstolen för spädbarn genom att skjuta in spärren **(31)-2**.

2 - Placera bilbarnstolen för spädbarn på sittvagnen så att den vilar över armstödet **(32)**. Stäng sedan låset till bilbarnstolen för spädbarn. **(31)-2**

3 - Ta bort bilbarnstolen för spädbarn genom att öppna låset till bilbarnstolen för spädbarn **(31)-1**, klämma på sittvagnens frigöringshandtag **(33)-1** och lyfta bilbarnstolen för spädbarn uppåt **(33)-2**.

TRVL lx Regnskydd ⚠

Kontrollera att suffletten är helt öppnad innan regnskyddet fästs.

1 - För att montera regnskyddet ska det placeras över sittvagnen. **(34)**

Bärväska

Placera den hopfällda sittvagnen i bärväskan och stäng väskan med dragsnöret. **(35)**

Rengöring och underhåll

Rengör ram, plast- och tygdelar med en fuktig trasa men använd inte slipmedel eller blekmedel. Använd inte silikonsmörjmedel eftersom de kan dra åt sig smuts och fett. Förvara inte din sittvagn i ett fuktigt utrymme.

Rengör sittvagnens hjul regelbundet med vatten och ta bort all smuts.

För att säkerställa långvarig användning, torka av den här produkten med en mjuk absorberande trasa efter användning i regnigt väder.

Se skötseletiketten som sitter på tyget för instruktioner om tvätt och torkning.

Det är normalt att tyget färgas av solljus och visar slitage efter lång tids användning, även vid normal användning.

Av säkerhetsskäl, använd endast Nuna-delar.

Kontrollera regelbundet att allt fungerar korrekt. Om någon del är sliten, trasig eller saknas, sluta att använda produkten.

SV

Lista över delar

Kontrollera att alla delar är tillgängliga före montering.
Om någon del saknas, kontakta återförsäljaren. Inga verktyg behövs för montering.

! **STRYPNINGSRISK:** Ta omedelbart av och kasta skyddsändlock från alla hjul och hjulnavet.

1	Sittvagnens ram	11	Sekundärt lås
2	Armstöd	12	Handtag
3	Framhjul (x2)	13	Knapp för enhands-ihopfällning
4	Bakhjul (x2)	14	Avdragare för lutningsjustering
5	Sufflett	15	Förvaringskorg
6	Benstöd	16	Bakre bromsspak
7	Justeringsknapp för benstöd	17	Sufflettfönster
8	Bälte	18	Bärrem
9	Axelremmar	19	Regnskydd
10	Lås till bilbarnstol för spädbarn	20	Bärväska

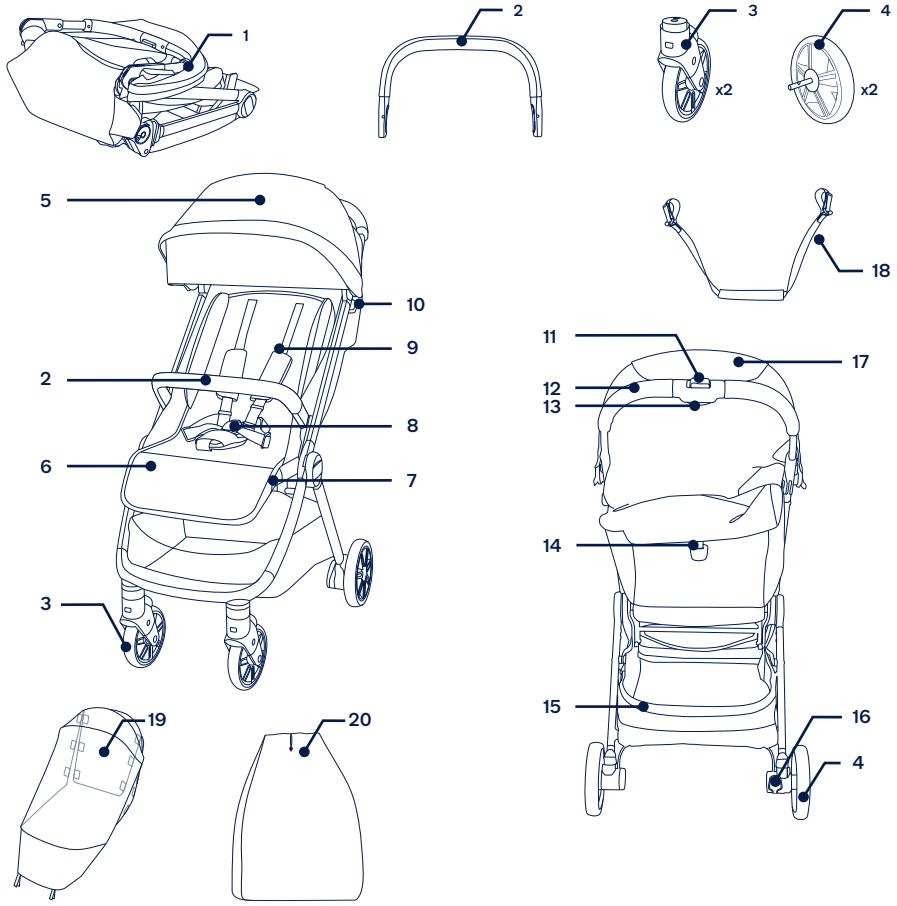

NUNA International B.V. Nuna och alla associerade logotyper är varumärken.

SV

⚠ Tutustu erilliseen varoituslehtiseen ennen tuotteen käyttöä.

TÄRKEÄÄ! LUE HUOELLISESTI *JA SÄILYTÄ TULEVAA KÄÄYTTÖÄ VARTEN*

Tuotetiedot

Mallinumero: _____

Valmistuspäivämäärä: _____

Takuu

Olemme tarkoituksella suunnitelleet korkealaatuiset tuotteemme niin, että ne voivat kasvaa sekä lapsesi että perheesi kanssa. Koska luotamme tuotteeseemme, laitteella on tuotekohtainen mukautettu takuu, joka alkaa ostopäivästä. Pidä ostotosite, mallinumero ja valmistuspäivämäärä käsillä, kun otat meihin yhteyttä.

Katso takuutiedot osoitteesta:
www.nunababy.com
Napsauta kotisivulla “Takuu”-linkkiä.

Yhteystiedot

Saadaksesi vaihto-osia, huoltoa tai tietoja lisätakuusta, ota yhteyttä asiakaspalveluumme.

info@nunababy.com
www.nunababy.com

Lapsen käyttövaatimukset

Nämä lastenvaunut soveltuvat käytettäväksi lapsille, jotka täyttävät seuraavat vaatimukset:

Vastasyntyneestä 22 kg:an tai 4 vuotiaaksi, kumpi vain toteutuu ensin.

Kun käytät lastenvaunujen runkoa NUNA-lastenkantomoduulin kanssa, katso lapsen käyttövaatimukset kyseisten tuotteiden käyttöoppaista.

Tämä tuote täyttää standardin EN 1888-2:2018+A1:2022

Tuotteen asetus

Lastenvaunujen avaaminen

1 - Ota lastenvaunujen runko ulos **(1)**.

2 - Kierrä lastenvaunujen kahva ylös **(2)** ja avaa lastenvaunujen runko **(3)(4)**. **“Naksahdus”** tarkoittaa, että lastenvaunujen runko on avattu kokonaan. ⚠

Kori

Kiinnitä kori koukuilla takajalkoihin molemmilla puolilla. **(5)**

Takapyörät

1 - Liitä takapyörä takajalkaan. A **“Naksahtava”** ääni tarkoittaa, että takapyörä on täysin koottu. **(6)**

2 - Irrottaaksesi takapyörän, paina vapautuspainiketta **(7)-1** ja irrota takapyörä takajalasta **(7)-2**.

Etupyörät

1 - Liitä etupyörä etujalkaan. **“Naksahtava”** ääni tarkoittaa, että pyörä on täysin koottu. **(8)**

2 - Irrottaaksesi etupyörä, paina vapautuspainiketta **(9)-1** ja irrota sitten etupyörä etujalasta **(9)-2**.

Kuomu

Liu’uta kuomun kiinnikkeet lastenvaunuihin **(10)**. **“Naksahtava”** ääni tarkoittaa, että kuomu on täysin koottu.

! Ennen kuin käytät rattaita, irrota suojakalvo, joka peittää kuomun takapaneelissa olevan BMW-logon painikkeen.

Käsituki

1 - Kohdista käsituen päät käsituen kiinnikkeisiin ja liitä se niin, että se naksahtaa paikalleen **(11)**.

“Naksahtava” ääni tarkoittaa, että käsituki on täysin koottu.

2 - Paina käsituen vapautuspainiketta **(12)-1**, ja vedä sitten käsituki ylös **(12)-2**.

Tuotteen käyttö

Lapsen kiinnittäminen ⚠

1 - Paina soljen yläpainiketta **(13)-1** vapauttaaksesi soljen salvan ja irrottaaksesi magneettikiinnikkeet. **(13)-2**

Aseta lapsi lastenvaunuihin.

2 - Kiinnitä magneettikiinnikkeet solkeen. **(14)**

3 - Kiinnitä valjaat tiiviisti lapsen ympärille vetämällä säätöhihnoja kiristääksesi ne **(15)-1**. Vedä sitten vyötärön säätöhihnat ulos **(15)-2**.

FI

Hartiavaljaiden sijainti

Ylempiä hartiavaljaiden solkia voi siirtää ylös ja alas lisäsäädön tekemiseksi. **(16)**

Kuomu

1 - Avaa katoksen vetoketju avataksesi lisävarjostimen **(17)-1**. Saadaksesi lisätuuletusta, käännä katoksen ikkuna ylös. **(17)-2**

2 - Lisäilmavirran saamiseksi, avaa ylävetoketju tuodaksesi verkon näkyviin. **(18)**

Pohjetuki

Pohjetuella on 2 asentoa.

1 - Nostaaksesi pohjetukea, nosta ylös.

2 - Laskeaksesi pohjetukea, paina pohjetuen keskellä olevaa säätöpainiketta **(19)-1**, ja paina alas **(19)-2**.

Kallistaminen

1 - Nosta kallistuskulmaa työntämällä selkänojaa ylöspäin. **(20)**

2 - Halutessasi asettaa selkänojan taaksepäin, vedä selkänojan säädön vetokytkintä alaspäin **(21)**.

Jarrut ⚠

1 - Lukitaksesi takapyörät, paina jarruvipu jalalla alas. **(22)**

2 - Vapauta pyörät nostamalla jarruvipua ylöspäin. **(23)**

Etupyörien kääntölukot

1 - Epätasaisilla pinnoilla on suositeltavaa käyttää etupyörien kääntölukkoja.

2 - Etupyörän lukittu tai lukitsematon tila kuten **(24)**.

Taittelu

1 - Taita kuomu **(25)**

2 - Liu'uta lisälukkoa ja purista sitten taittopainiketta **(26)**.

3 - Samalla, kun puristat taittopainiketta, taita kahva alas, lastenvaunut taittuvat ja pysyvät itsestään pystyssä. **(27)-(29)**

4 - Voit kantaa lastenvaunuja hihnasta. **(30)**

Lisävarusteet

Kaikki lisävarusteet eivät sisälly joihinkin malleihin.

PIPA-sarjan lasten turvaistuin

Katso lisätietoja lapsenkantomoduulista ja käytöstä lastenkantomoduulin käyttöoppaasta.

Kallista lastenvaunujen istuin matalimpaan asentoon, työnnä kuomu lastenvaunujen taakse ja kiinnitä käsivarsitanko.

1 - Avataksesi lapsenkantomoduulin lukon, liu'uta salpa ulos **(31)-1**. Sulkeaksesi lapsenkantomoduulin lukon, liu'uta salpa sisään **(31)-2**.

2 - Aseta lapsenkantomoduuli lastenvaunuihin niin, että se on käsivarsitangon päällä **(32)**. Sulje sitten lapsenkantomoduulin lukko. **(31)-2**

3 - Irrottaaksesi lapsenkantomoduulin, avaa lapsenkantomoduulin lukko **(31)-1**, purista lastenvaunujen vapautuskahvaa **(33)-1** ja nosta lapsenkantomoduuli ylös **(33)-2**.

TRVL lx Sadesuoja ⚠

Tarkista, että kuomu on kokonaan auki ennen kiinnittämistä sadesuojaan.

1 - Sadesuojan kokoamiseksi, aseta se kokonaan lastenrattaiden päälle. **(34)**

Kantokassi

Laita taitellut lastenvaunut kantokassiin ja sulje kassi kirstysnyörillä. **(35)**

Puhdistus ja kunnossapito

Puhdista runko, muoviosat ja kangas kostealla liinalla, mutta älä käytä hiovia aineita tai valkaisuainetta. Älä käytä silikonivoiteluaineita, sillä niihin tarttuu likaa ja nokea. Älä säilytä lastenvaunuja kosteassa paikassa.

Puhdista lastenvaunujen pyörät säännöllisesti vedellä ja poista kaikki lika.

Varmistaaksesi tuotteen pitkän käyttöiän, pyyhi se pehmeällä, imukykyisellä liinalla sateessa käytön jälkeen.

Katso kankaaseen kiinnitetystä hoitotarrasta pesu- ja kuivausohjeet.

Kankaan haalistuminen auringonvalon vaikutuksesta ja kulumisen merkit pitkän käytön jälkeen on normaalia, vaikka tuotetta käytettäisiin normaalisti.

Käytä turvallisuussyistä ainoastaan alkuperäisiä Nuna-osia.

Tarkista säännöllisesti, että kaikki toimii oikein. Lopeta tämän tuotteen käyttö, jos mikään osa on revennyt, rikkoutunut tai puuttuu.

FI

Osaluettelo

Varmista ennen kokoamista, että kaikki osat ovat käytettävissä.
Jos jokin osa puuttuu, ota yhteyttä paikalliseen jälleenmyyjään. Kokoamiseen ei tarvita työkaluja.

! **TUKEHTUMISVAARA:** Poista ja hävitä välittömästi suojuksen jokaisesta renkaasta ja pyörän keskiön akselista.

1	Lastenvaunujen runko	11	Lisälukko
2	Käsituki	12	Kahva
3	Etupyörä (x2)	13	Yhden käden taittopainike
4	Takapyörä (x2)	14	Kallistussäädön vetolaite
5	Kuomu	15	Säilytyskori
6	Pohjetuki	16	Takajarruvipu
7	Pohjetuen säätöpainike	17	Kuomun ikkuna
8	Solki	18	Kantohihna
9	Hartiavaljaiden pehmusteet	19	Sadesuoja
10	Lastenkantomoduulin lukko	20	Kantokassi

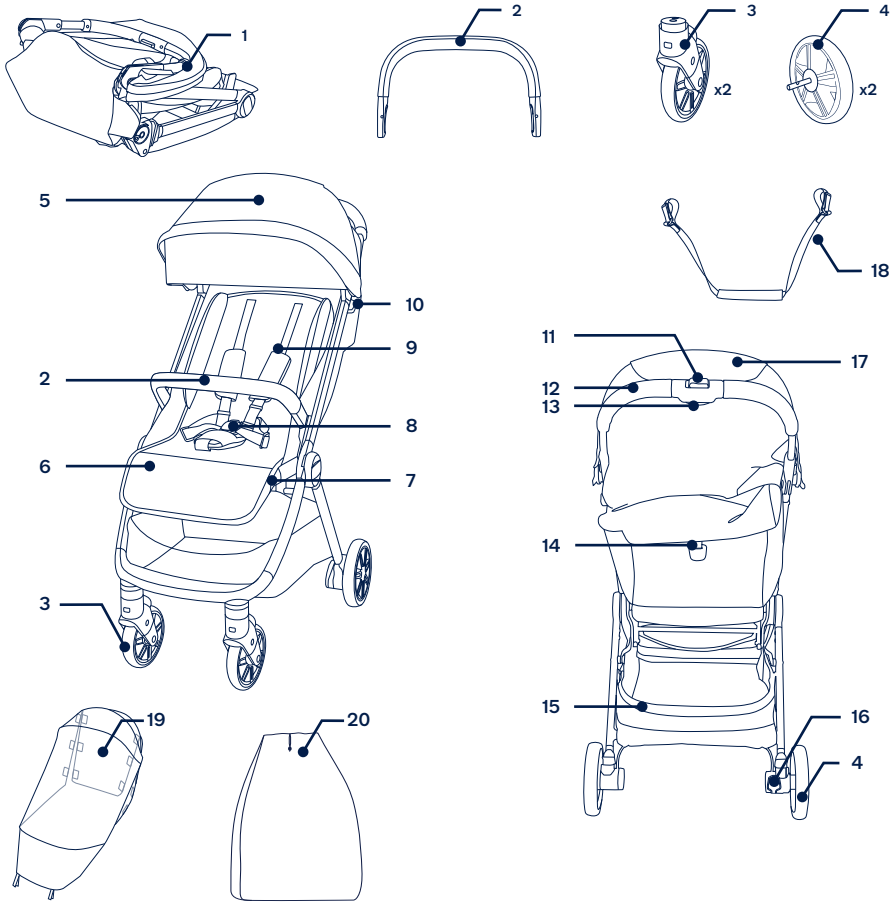

NUNA International B.V. Nuna ja kaikki siihen liittyvät logot ovat tavaramerkkejä.

FI

⚠ Læs venligst det medfølgende advarselshæfte, før produktet tages i brug.

VIGTIGT – LÆS OMHYGGELIGT *OG GEM TIL SENERE BRUG*

Produktoplysninger

Modelnummer:_____

Fremstillingsdato: _____

Garanti

Vores højkvalitetsprodukter er designet, så de kan tilpasses til dit barns voksende størrelse. Da vi står ved vores produkter, er vores udstyr dækket med en garanti, der er tilpasset hver produkt, og som starter den dag produktet købes. Du bedes venligst have dit købsbevis, modelnummer og fremstillingsdato klar, når du kontakter os.

Du kan finde flere garantioplysninger på:
www.nunababy.com
Klik på linket "Garanti" på hjemmesiden.

Kontakt

For oplysninger om reservedele, service og garantien, bedes du venligst kontakte vores kundeservice
info@nunababy.com
www.nunababy.com

Brugskrav

Denne klapvogn er velegnet til brug med børn, der opfylder følgende krav:

Fødsel til 22 kg eller 4 år, alt efter hvad der kommer først.

Når du bruger klapvognens stel med NUNA-bæresengen, skal du se kravene til børnebrug, der står i disse brugsanvisninger.

Dette produkt er i overensstemmelse med
EN 1888-2:2018+A1:2022

Samling af produktet

Åbn klapvognen

1 - Tag knapvognen ud **(1)**.

2 - Drej håndtaget op **(2)** og åbn klapvognen **(3)(4)**. Et **"klik"** betyder, at klapvognen er helt åben. ⚠

Kurv

Hæng kurven på bagbenene på begge sider. **(5)**

Baghjul

1 - Sæt baghjulet i bagbenet. Et **"klik"** betyder, at baghjulet er sat ordentligt på. **(6)**

2 - For at fjerne baghjulet, skal du trykke på udløserknappen **(7)-1** og tag baghjulet af bagbenet **(7)-2**.

Forhjul

1 - Sæt forhjulet i forbenet. Et **"klik"** betyder, at hjulet er sat ordentligt på. **(8)**

2 - For at fjerne forhjulet, skal du trykke på udløserknappen **(9)-1** og tag derefter forhjulet af forbenet **(9)-2**.

Kaleche

Tryk kalechens monteringsbeslag på klapvognen **(10)**. Et **"klik"** betyder, at kalechen er ordentlig samlet.

! Før du bruger klapvognen, skal du trække beskyttelsesfilmen på BMW-logoknappen af, som sidder bag på kalechen.

Armbøjle

1 - Sæt enderne på armbøjlen mod armbøjlens monteringsstykker, og sæt den i, indtil den klikker på plads **(11)**.

Et **"klik"** betyder, at armbøjlen er sat ordentligt på.

2 - Tryk på udløserknappen til armbøjlen **(12)-1**, og træk armbøjlen op **(12)-2**.

Brug af produktet

Sådan spændes barnet fast ⚠

1 - Tryk på den øvre knap på spændet **(13)-1**, for at løsne spændet, og fjern de magnetiske klemmer. **(13)-2**

Put barnet i klapvognen.

2 - Sæt de magnetiske klemmer i spændet. **(14)**

3 - Tilpas selen til barnet, ved at trække i justeringsstropperne for at spænde barnet fast **(15)-1**. Træk derefter j justeringsstropperne til taljeselen **(15)-2**.

Justering af skulderselens placering

Spænderne på den øvre skuldersele, kan flyttes op og ned for ekstra justering. **(16)**

Kaleche

1 - Åbn lynlåsen på kalechen for mere skygge **(17)-1**. For mere ventilation skal du vippe tildækningen på kalechens vindue op. **(17)-2**

2 - For ekstra luftgennemtræk, skal du åbne lynlåsen på bagsiden, og tag nettet ud. **(18)**

Lægstøtte

Lægstøtten har 2 indstillinger.

1 - Løft lægstøtten opad, for at hæve den.

2 - For at sænke lægstøtten, skal du trykke på justeringsknapperne midt på lægstøtten **(19)-1**, og tryk den derefter ned **(19)-2**.

Sådan lænes ryglænet tilbage

1 - For at hæve ryglænet, skal du trykke det opad. **(20)**

2 - For at læne ryglænet tilbage, skal du trække i håndtaget til ryglænget **(21)** ned.

Bremsen ⚠

1 - For at låse baghjulene, skal du træde på bremsearmen. **(22)**

2 - For at låse hjulene op, skal du løfte bremsepedalen op. **(23)**

Forhjulslås

1 - På ujævne overflader, anbefales det at bruge hjullåsen på forhjulene.

2 - Forhjulet er låst eller låst op som vist i **(24)**.

Sammenklapning

1 - Fold kalechen sammen. **(25)**

2 - Tryk på den anden lås og tryk derefter på foldeknappen **(26)**.

3 - Når du holder foldeknappen nede, skal du folde håndtaget ned, hvorefter klapvognen foldes sammen og står af sig selv. **(27)-(29)**

4 - Klapvognen kan bæres med remmen. **(30)**

Tilbehør

Noget af tilbehøret følger ikke med nogle modeller.

PIPA-serien af autostole

For samling og brug af bæresengen, bedes du se dens brugsvejledning.

Læn klapvognens sæde helt tilbage, tryk kalechen til klapvognens bagende og sæt armbøjlen på.

1 - For at åbne låsen på bæresengen, skal du trykke låsen ud **(31)-1**. For at låse låsen på bæresengen, skal du trykke låsen ind **(31)-2**.

2 - Sæt autostolen på klapvognen, så den sidder over armbøjlen **(32)**. Lås derefter låsen på bæresengen. **(31)-2**

3 - For at fjerne bæresengen, skal du åbne dens lås **(31)-1**, trykke på udløserhåndtaget **(33)-1** og løfte bæresengen op **(33)-2**.

TRVL lx - regnslaget ⚠

Sørg for, at kalechen er helt åben, før regnslaget sættes på.

1 - For at sætte regnslaget på, skal det placeres over klapvognen. **(34)**

Bæretaske

Put den foldede klapvogn i bæretasken og luk tasken med snorene. **(35)**

Rengøring og vedligeholdelse

Rengør rammen, plastdelene og stoffet med en fugtig klud, men brug ikke slibemidler eller blegemiddel. Brug ikke siliciumsmøremidler, da de tiltrækker skidt og snavs. Opbevar ikke klapvognen på et fugtigt sted.

Rengør klapvognens hjul regelmæssigt med vand, og fjern al snavs.

Tør dette produkt af med en blød, absorberende klud efter brug i regnvejr.

Vejledninger til vask og tørring kan findes på mærkatet, der sidder på stoffet.

Det er normalt, at farverne på stof falmer fra sollys og viser slid efter lang tids brug, også når det bruges normalt.

Af sikkerhedsmæssige årsager, må du kun bruge reservedele fra Nuna.

Kontroller regelmæssigt, om alt virker ordentligt. Hvis nogle dele er revet, ødelagt eller mangler, skal du holde op med at bruge dette produkt.

DK

Liste over dele

Kontroller, at alle delene følger med, inden du begynder at samle produktet.
Hvis der mangler nogen dele, bedes du venligst kontakte din lokale forhandler. Der skal ikke bruges værktøj til at samle produktet.

! **KVÆLNINGSFARE:** Fjern og kasser straks beskyttelsesenderne fra hvert hjul og hjulaksel.

1 Klapvognsstel
2 Armbøjle
3 Forhjul (x2)
4 Baghjul (x2)
5 Kaleche
6 Lægstøtte
7 Justeringsknap til lægstøtte
8 Spænde
9 Skulderselepuder
10 Lås til bæreseng
11 Sekundær lås
12 Håndtag
13 Knap til foldning med ét greb
14 Håndtag til justering af ryglænet
15 Opbevaringskurv
16 Bagbremsegreb
17 Kalechevindue
18 Bærerem
19 Regnslaget
20 Bæretaske

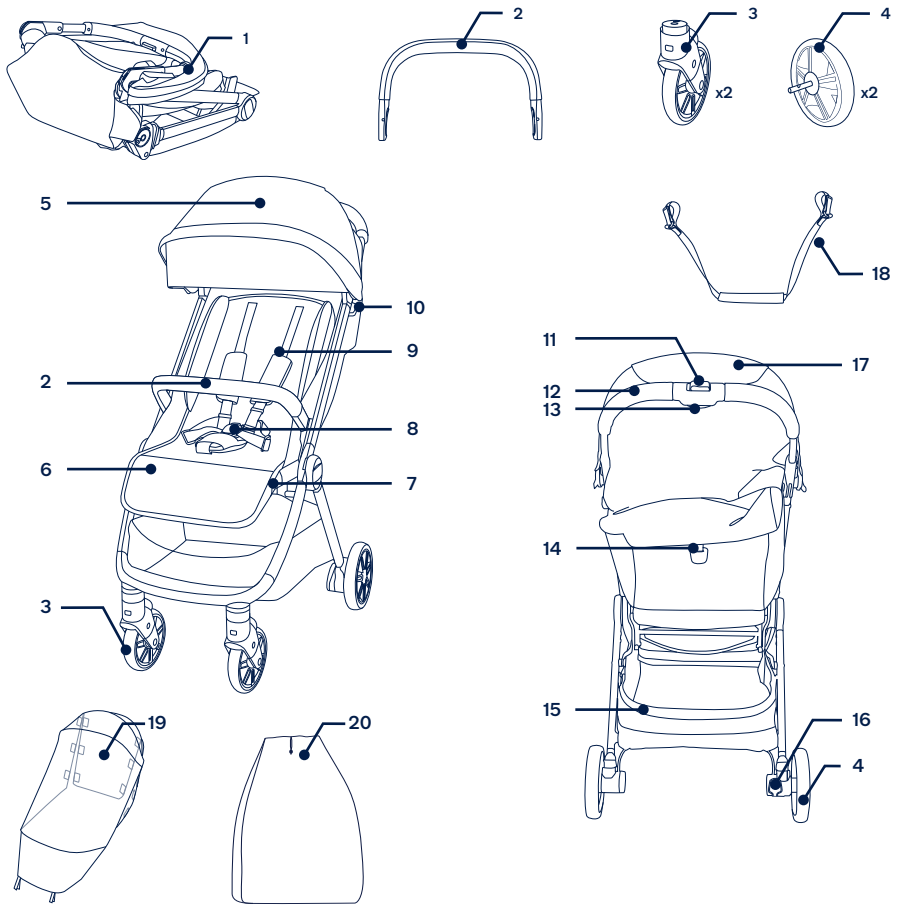

NUNA International B.V. Nuna og alle tilknyttede logoer er varemærker.

DK

⚠ Consultați broșura de avertizare separată înainte de a utiliza produsul.

IMPORTANT!
CITIȚI CU ATENȚIE
ȘI PĂSTRAȚI PENTRU CONSULTĂRI ULTERIOARE

Informații despre produs

Număr model:_____

Data fabricaiei:_____

Garanție

Am conceput special produsele noastre de înaltă calitate, astfel încât să crească odată cu copilul și familia dvs. Deoarece avem încredere în produsul nostru, echipamentele noastre sunt acoperite de o garanție personalizată per produs, începând cu ziua achiziționării. Vă rugăm să aveți dovada cumpărării, numărul de model și data fabricației disponibile atunci când ne contactați.

Pentru informații referitoare la garanție, vă rugăm să vizitați:
www.nunababy.com
Faceți clic pe linkul „Garanție” de pe pagina principală.

Contact

Pentru piese de schimb, pentru service sau pentru alte întrebări referitoare la garanție, contactați departamentul de service pentru clienți.

info@nunababy.com
www.nunababy.com

Cerințe de utilizare pentru copii

Căruciorul este adecvat pentru a fi utilizat de către copiii care îndeplinesc următoarele cerințe:

De la naștere până la 22 kg sau 4 ani, respectiv situația care intervine prima.

Când utilizați rama căruciorului cu suportul pentru copii NUNA, consultați cerințele de utilizare enumerate în manualele de instrucțiuni.

Acest produs este conform cu EN 1888-2:2018+A1:2022

Instalarea produsului

Pentru a deschide căruciorul

1 - Scoateți cadrul căruciorului **(1)**.

2 - Rotiți în sus mânerul căruciorului **(2)** și deschideți cadrul căruciorului **(3)(4)**. Când auziți un **„clic”**, cadrul de cărucior este complet deschis. ⚠

Coșul

Fixați coșul pe picioarele din spate de ambele părți. **(5)**

Roțile din spate

1 - Introduceți roata din spate în piciorul din spate. Un sunet **„clic”** înseamnă că roata din spate este asamblată complet. **(6)**

2 - Pentru a scoate roata din spate, apăsați butonul de eliberare **(7)-1** și detașați roata din spate de piciorul din spate **(7)-2**.

Roțile din față

1 - Introduceți roata din față în piciorul din față. Dacă se aude un **„clic”**, înseamnă că roata este asamblată complet. **(8)**

2 - Pentru a scoate roata din față, apăsați pe butonul de eliberare **(9)-1** și apoi detașați roata din față de piciorul din față **(9)-2**.

Copertina

Glisați suporturile de montare ale copertinei pe cărucior **(10)**. Dacă se aude un **„clic”**, înseamnă că copertina este asamblată complet.

! Înainte de a utiliza căruciorul, desprindeți folia de protecție care acoperă butonul cu sigla BMW situat pe panoul din spate al baldachinului.

Bară pentru braț

1 - Aliniați capetele barei pentru braț cu suporturile barei pentru braț și introduceți-le până când se fixează cu un **„clic” (11)**.

Dacă se aude un **„clic”**, înseamnă că bara este asamblată complet.

2 - Apăsați pe butonul de eliberare a barei pentru braț **(12)-1**, și apoi ridicați bara pentru braț **(12)-2**.

Utilizarea produsului

Fixarea copilului ⚠

1 - Apăsați butonul de sus de pe cataramă **(13)-1** pentru a elibera dispozitivul de blocare al cataramei și a scoate clemele magnetice. **(13)-2**

Așezați copilul în cărucior.

RO

2 - Introduceți clemele magnetice în cataramă. **(14)**

3 - Fixați ferm hamul pentru copilul dvs. trăgând curelele de reglare pentru a le strânge **(15)-1**. Apoi trageți curelele de reglare de la nivelul taliei **(15)-2**.

Poziția hamului pentru umeri

Cataramele superioare ale hamului pot fi deplasate în sus și în jos pentru reglare suplimentară. **(16)**

Copertina

1 - Deschideți fermoarul de pe baldachin pentru umbră suplimentară **(17)-1**. Pentru ventilație suplimentară, deschideți capacul ferestrei baldachinului. **(17)-2**

2 - Pentru un flux de aer suplimentar, desfaceți fermoarul din spate pentru a expune plasa. **(18)**

Suport pentru gambe

Suportul pentru gambe are 2 poziții.

1 - Pentru a ridica suportul de gambă, trageți în sus.

2 - Pentru a coborî suportul pentru gambe, apăsați pe butonul de reglare din mijlocul suportului pentru gambe **(19)-1** și împingeți în jos **(19)-2**.

Înclinarea

1 - Pentru a crește înclinarea, împingeți spătarul în sus. **(20)**

2 - Pentru a înclina suportul pentru spate, coborâți maneta de reglare a suportului pentru spate **(21)**.

Frâna ⚠

1 - Pentru a bloca roțile din spate, apăsați cu piciorul pe maneta de frână. **(22)**

2 - Pentru a elibera roțile, ridicați maneta de frână. **(23)**

Dispozitivele de blocare a pivotării pe roțile din față

1 - Se recomandă să utilizați dispozitivele de blocare a pivotării de pe roțile din față pe suprafețele denivelate.

2 - Starea blocării sau deblocării roții din față, ca în **(24)**.

Plierea

1 - Pliați copertina. **(25)**

2 - Glisați blocarea secundară și apoi strângeți butonul de pliere **(26)**.

3 - În timp ce apăsați pe butonul de pliere, pliați mânerul în jos, căruciorul se va plia și va sta apoi singur. **(27)-(29)**

4 - Puteți să transportați căruciorul cu ajutorul curelei. **(30)**

Accesorii

Nu toate accesoriile sunt incluse pe unele modele.

Sistem de reținere a sugarilor PIPA Series

Pentru asamblarea și utilizarea modulului de transport pentru copii mici, consultați manualul de instrucțiuni al acestuia.

Întindeți scaunul căruciorului în cea mai joasă poziție, împingeți baldachinul în spatele căruciorului și atașați bara de braț.

1 - Pentru a deschide dispozitivul de blocare a modulului de transport pentru copii, glisați mecanismul de blocare spre exterior **(31)-1**. Pentru a închide dispozitivul de blocare a modulului de transport pentru copii, glisați mecanismul de blocare spre interior **(31)-2**.

2 - Așezați modulul de transport pentru copii pe cărucior, pentru a sta fixat pe bara pentru braț **(32)**. Apoi închideți dispozitivul de blocare a modulului de transport pentru copii. **(31)-2**

3 - Pentru a scoate modulul de transport pentru copii, deschideți mecanismul de blocare a modulului de transport pentru copii **(31)-1**, strângeți mânerul de eliberare **(33)-1** și ridicați modulul de transport pentru copii **(33)-2**.

TRVL lx Husă pentru ploaie ⚠

Verificați ca baldachinul să fie complet deschis înainte de a atașa husa pentru ploaie.

1 - Pentru a asambla husa pentru ploaie, puneți-o peste cărucior. **(34)**

Geantă de transport

Puneți căruciorul pliat în geanta de transport și închideți geanta folosind cordonul. **(35)**

Curățare și întreținere

Curățați cadrul, componentele din plastic și materialul cu o lavetă umedă, însă nu folosiți materiale abrazive sau înălbitor. Nu folosiți lubrifianți pe bază de silicon, deoarece aceștia atrag murdăria și praful. Nu depozitați căruciorul într-un loc umed.

Curățați periodic roțile căruciorului cu apă și îndepărtați murdăria.

Pentru a vă putea bucura de produsul dvs. cât mai mult timp, ștergeți-l cu o lavetă moale, absorbantă, după ce a fost expus la ploaie.

Consultați eticheta de îngrijire atașată pe material pentru instrucțiuni referitoare la spălare și uscare.

Decolorarea materialului sub acțiunea razelor solare este firească, iar urmele de uzură după o perioadă lungă de folosire sunt normale, chiar dacă produsul este utilizat conform instrucțiunilor.

Din rațiuni de siguranță, utilizați doar piese originale Nuna.

Verificați regulat dacă totul funcționează corespunzător. Dacă identificați orice piese uzate, defecte sau lipsă, întrerupeți utilizarea produsului.

RO

Lista componentelor

Înainte de montare, asigurați-vă că aveți toate componentele.
Dacă lipsește o componentă, vă rugăm să contactați distribuitorul local. Montajul nu necesită niciun fel de scule.

! **PERICOL DE SUFOCARE:** Scoateți și îndepărtați imediat piesele de protecție a capătului de pe fiecare roată și de pe axul butucului roții.

1	Cadru cărucior	11	Blocare secundară
2	Bară pentru braț	12	Mânerul
3	Roată din față (x2)	13	Buton de pliere cu o mână
4	Roată din spate (x2)	14	Dispozitiv de tragere pentru ajustarea înclinării
5	Copertina	15	Coș de depozitare
6	Suport pentru gambe	16	Manetă de frână spate
7	Buton de reglare a suportului pentru gambe	17	Fereastra copertinei
8	Cataramă	18	Curea de transport
9	Perne pentru hamul de umăr	19	Husă pentru ploaie
10	Blocare pentru purtător pentru sugari	20	Geantă de transport

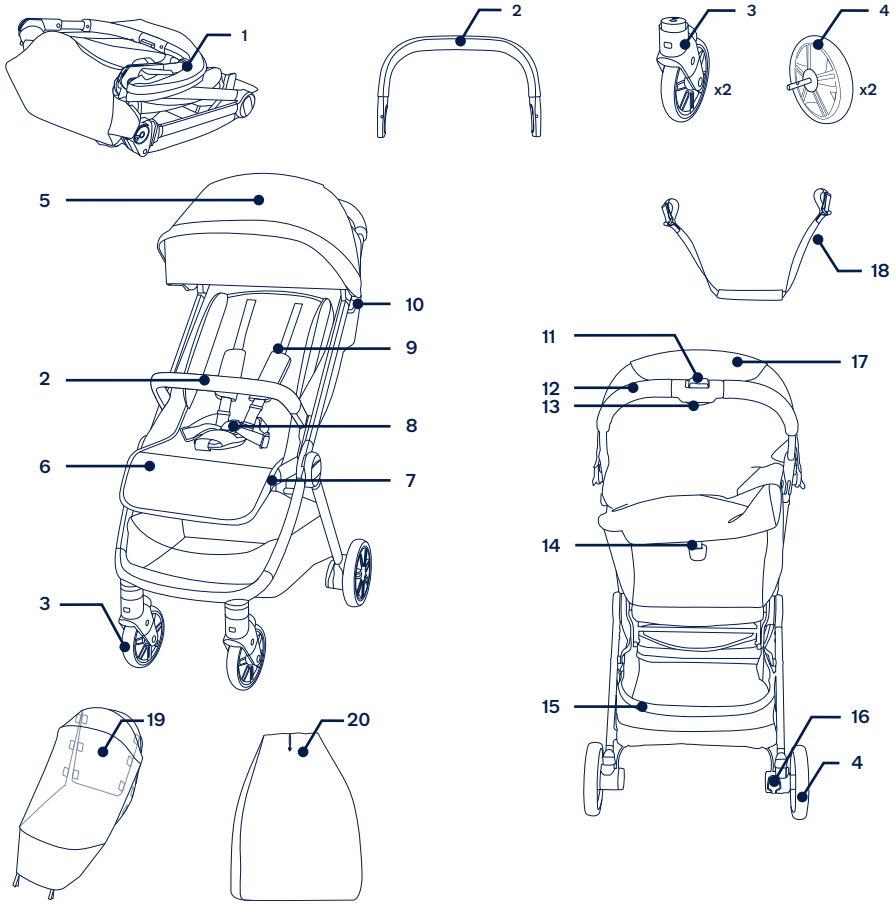

NUNA International B.V. Nuna și toate logo-urile asociate sunt mărci comerciale.

RO

⚠ Ανατρέξτε στο ξεχωριστό φυλλάδιο προειδοποιήσεων προτού χρησιμοποιήσετε το προϊόν.

ΣΗΜΑΝΤΙΚΟ! ΔΙΑΒΑΣΤΕ ΠΡΟΣΕΚΤΙΚΑ *ΚΑΙ ΦΥΛΑΞΕ ΓΙΑ ΜΕΛΛΟΝΤΙΚΗ ΑΝΑΦΟΡΑ*

Πληροφορίες προϊόντος

Αριθμός μοντέλου:_____

Ημερομηνία κατασκευής: _____

Εγγύηση

Σχεδιάζουμε τα υψηλής ποιότητας προϊόντα μας με σκοπό να μπορούν να αναπτυχθούν μαζί με το παιδί σας και την οικογένειά σας. Επειδή προσφέρουμε υποστήριξη, τα προϊόντα μας καλύπτονται από μια προσαρμοσμένη εγγύηση ανά προϊόν, η οποία ξεκινά από την ημέρα αγοράς. Παρακαλείστε να έχετε διαθέσιμα την απόδειξη αγοράς, τον αριθμό μοντέλου και την ημερομηνία κατασκευής, όταν επικοινωνείτε μαζί μας.

Για πληροφορίες σχετικά με την εγγύηση, επισκεφθείτε τη διεύθυνση:
www.nunababy.com
Κάντε κλικ στον σύνδεσμο “Εγγύηση” στην αρχική σελίδα.

Επικοινωνία

Για τα ανταλλακτικά, επισκευές ή πρόσθετες ερωτήσεις εγγύησης, επικοινωνήστε με το τμήμα εξυπηρέτησης πελατών μας.

info@nunababy.com
www.nunababy.com

Απαιτήσεις χρήσης

Το καρότσι είναι κατάλληλο για χρήση με παιδιά που πληρούν τις ακόλουθες απαιτήσεις:

Από τη γέννηση έως 22 κιλά ή 4 ετών, όποιο συμβεί πρώτο.

Όταν χρησιμοποιείτε το πλαίσιο του καροτσιού με πορτ-μπεμπέ NUNA, ανατρέξτε στις απαιτήσεις χρήσης που αναφέρονται στα αντίστοιχα εγχειρίδια οδηγιών.

Αυτό το προϊόν συμμορφώνεται με το πρότυπο
EN 1888-2:2018+A1:2022

Προετοιμασία προϊόντος

Άνοιγμα καροτσιού

1 - Αποσυσκευάστε το πλαίσιο του καροτσιού **(1)**.

2 - Περιστρέψτε τη λαβή του καροτσιού προς τα πάνω **(2)** και ανοίξτε το πλαίσιο του καροτσιού **(3)(4)**. Ένας ήχος **“κλικ”** σημαίνει ότι το πλαίσιο του καροτσιού έχει ανοίξει πλήρως. ⚠

Καλάθι

Ασφαλίστε το καλάθι στα πίσω πόδια και στις δύο πλευρές. **(5)**

Πίσω τροχοί

1 - Τοποθετήστε τον πίσω τροχό στο πίσω πόδι. Ένας ήχος **“κλικ”** σημαίνει ότι ο πίσω τροχός έχει τοποθετηθεί σωστά. **(6)**

2 - Για να αφαιρέσετε τον πίσω τροχό, πατήστε το κουμπί αποδέσμευσης **(7)-1** και αποσυνδέστε τον πίσω τροχό από το πίσω πόδι **(7)-2**.

Μπροστινοί τροχοί

1 - Τοποθετήστε τον μπροστινό τροχό στο μπροστινό πόδι. Ένας ήχος **“κλικ”** σημαίνει ότι ο τροχός έχει τοποθετηθεί σωστά. **(8)**

2 - Για να αφαιρέσετε τον μπροστινό τροχό, πατήστε το κουμπί αποδέσμευσης **(9)-1** και αποσυνδέστε τον μπροστινό τροχό από το μπροστινό πόδι **(9)-2**.

Κουκούλα

Σύρετε τις βάσεις της κουκούλας επάνω στο καρότσι **(10)**. Ένας ήχος **“κλικ”** σημαίνει ότι η κουκούλα έχει τοποθετηθεί σωστά.

! Προτού χρησιμοποιήσετε το καρότσι, αφαιρέστε την προστατευτική μεμβράνη που καλύπτει το κουμπί με το λογότυπο BMW που βρίσκεται στο πίσω μέρος της κουκούλας.

Προστατευτική μπάρα

1 - Ευθυγραμμίστε τα άκρα της μπάρας με τα στηρίγματα και κουμπώστε την στη θέση της **(11)**.

Ένας ήχος **“κλικ”** σημαίνει ότι η μπάρα έχει τοποθετηθεί σωστά.

2 - Πιέστε το κουμπί αποδέσμευσης της μπάρας χεριών **(12)-1** και, στη συνέχεια, τραβήξτε προς τα πάνω την μπάρα χεριών **(12)-2**.

Χρήση προϊόντος

Ασφάλιση του παιδιού σας ⚠

1 - Πιέστε το πάνω κουμπί της πόρπης **(13)-1** για να ελευθερώσετε το μάνδαλο και αφαιρέστε τα μαγνητικά κλιπ. **(13)-2**

Τοποθετήστε το παιδί στο καρότσι.

2 - Τοποθετήστε τα μαγνητικά κλιπ μέσα στην πόρπη. **(14)**

3 - Προσαρμόστε τον ιμάντα σφιχτά στο παιδί σας τραβώντας τους ιμάντες ρύθμισης **(15)-1**. Στη συνέχεια, τραβήξτε τους ιμάντες ρύθμισης ζώνης μέσης προς τα έξω **(15)-2**.

Θέση ιμάντα ώμου

Οι πόρπες των ιμάντων ώμων μπορούν να μετακινηθούν προς τα πάνω και προς τα κάτω για πρόσθετη ρύθμιση. **(16)**

Κουκούλα

1 - Ανοίξτε το φερμουάρ στην κουκούλα για πρόσθετη σκίαση **(17)-1**. Για πρόσθετο αερισμό, ανοίξτε το κάλυμμα του παραθύρου της κουκούλας. **(17)-2**

2 - Για πρόσθετη ροή αέρα, ξεκουμπώστε το πίσω φερμουάρ για να αποκαλύψετε το πλέγμα. **(18)**

Στήριγμα ποδιών

Το στήριγμα ποδιών έχει 2 θέσεις.

1 - Για να ανασηκώσετε το στήριγμα ποδιών, τραβήξτε το προς τα πάνω.

2 - Για να κατεβάσετε το στήριγμα ποδιών, πατήστε το κουμπί ρύθμισης στη μέση του στηρίγματος ποδιών **(19)-1**, και σπρώξτε προς τα κάτω **(19)-2**.

Ανάκλιση

1 - Για να ανεβάσετε την πλάτη, πιέστε προς τα επάνω. **(20)**

2 - Για να ρυθμίσετε την κλίση της πλάτης του καθίσματος, τραβήξτε τον μοχλό ρύθμισης της πλάτης προς τα κάτω **(21)**.

Φρένο ⚠

1 - Για να κλειδώσετε τους πίσω τροχούς, κατεβάστε τον μοχλό φρένων με το πόδι σας. **(22)**

2 - Για να ελευθερώσετε τροχούς, απλά ανασηκώστε τον μοχλό φρένων. **(23)**

Ασφάλειες μπροστινών τροχών

1 - Συνιστάται η χρήση των ασφαλειών των μπροστινών τροχών σε ανώμαλες επιφάνειες.

2 - Μπροστινός τροχός κλειδωμένος ή ξεκλείδωτος όπως φαίνεται στην εικόνα **(24)**.

Αναδίπλωση

1 - Διπλώστε την κουκούλα. **(25)**

2 - Σύρετε τη δευτερεύουσα ασφάλεια και, στη συνέχεια, πατήστε το κουμπί αναδίπλωσης **(26)**.

3 - Ενώ πιέζετε το κουμπί κλεισίματος, πιέστε τον μοχλό προς τα κάτω, το καρότσι διπλώνει και στέκεται μόνο του. **(27)-(29)**

4 - Μπορείτε να μεταφέρετε το καρότσι με τον ιμάντα. **(30)**

Εξαρτήματα

Δεν περιλαμβάνονται όλα τα εξαρτήματα σε ορισμένα μοντέλα.

Βρεφικό κάθισμα ασφαλείας σειράς PIPA

Για τη συναρμολόγηση και τη χρήση του λίκνου μεταφοράς, παρακαλούμε ανατρέξτε στο εγχειρίδιο οδηγιών του λίκνου μεταφοράς.

Κατεβάστε την πλάτη του καθίσματος του καροτσιού στην χαμηλότερη θέση, πιέστε την κουκούλα προς το πίσω μέρος του καροτσιού και προσαρτήστε τη μπάρα χεριών.

1 - Για να ανοίξετε την ασφάλεια του πορτ-μπεμπέ, σύρετε το μάνταλο προς τα έξω **(31)-1**. Για να κλείσετε την ασφάλεια του πορτ-μπεμπέ, σύρετε το μάνταλο προς τα μέσα **(31)-2**.

2 - Τοποθετήστε το πορτ-μπεμπέ στο καρότσι έτσι ώστε να στέκεται πάνω από την μπάρα χεριών **(32)**. Στη συνέχεια κλείστε την ασφάλεια του πορτ-μπεμπέ. **(31)-2**

3 - Για να αφαιρέστε το πορτ-μπεμπέ, ανοίξτε την ασφάλεια του πορτ-μπεμπέ **(31)-1**, πιέστε τη λαβή αποδέσμευσης **(33)-1** και ανασηκώστε το πορτ-μπεμπέ **(33)-2**.

TRVL lx Κάλυμμα βροχής ⚠

Βεβαιωθείτε ότι η κουκούλα είναι εντελώς ανοιχτή πριν τοποθετήσετε το κάλυμμα βροχής.

1 - Για να συναρμολογήσετε το κάλυμμα βροχής, τοποθετήστε το επάνω στο καρότσι. **(34)**

Τσάντα μεταφοράς

Τοποθετήστε το διπλωμένο καρότσι στην τσάντα μεταφοράς και κλείστε την τσάντα χρησιμοποιώντας το κορδόνι. **(35)**

Καθαρισμός και συντήρηση

Καθαρίστε το πλαίσιο, τα πλαστικά μέρη και το ύφασμα με ένα υγρό πανί, αλλά μην χρησιμοποιείτε λειαντικά ή λευκαντικά. Μην χρησιμοποιείτε λίπαντικά πυριτίου, καθώς προσελκύουν ακαθαρσίες και σκόνη. Μην αποθηκεύετε το καρότσι σε υγρό μέρος.

Καθαρίζετε τακτικά τους τροχούς του καροτσιού και απομακρύνετε τυχόν ακαθαρσίες.

Για να εξασφαλίσετε μακροχρόνια χρήση, σκουπίζετε το προϊόν με ένα μαλακό απορροφητικό ύφασμα όταν το χρησιμοποιείτε με βροχερό καιρό.

Για οδηγίες πλυσίματος και στεγνώματος, ανατρέξτε στην ετικέτα περιποίησης που είναι τοποθετημένη στο ύφασμα.

Είναι φυσιολογικό το ύφασμα να ξεθωριάσει από το ηλιακό φως και να παρουσιάσει φθορά μετά από μακρά περίοδο χρήσης, ακόμα και όταν χρησιμοποιείται κανονικά.

Για λόγους ασφαλείας, χρησιμοποιείτε μόνο αυθεντικά εξαρτήματα της Nuna.

Ελέγχετε τακτικά ότι όλα λειτουργούν σωστά. Αν παρατηρήσετε οποιοδήποτε σκίσιμο, φθορά ή απουσία εξαρτημάτων, σταματήστε να χρησιμοποιείτε το προϊόν.

EL

Κατάλογος εξαρτημάτων

Πριν από τη συναρμολόγηση βεβαιωθείτε ότι όλα τα εξαρτήματα είναι διαθέσιμα.
Εάν λείπει οποιοδήποτε εξάρτημα, παρακαλούμε επικοινωνήστε με το κατάστημα λιανικής πώλησης. Δεν απαιτούνται εργαλεία για τη συναρμολόγηση.

! **ΚΙΝΔΥΝΟΣ ΠΝΙΓΜΟΥ:** Αφαιρέστε και απορρίψτε άμεσα τα προστατευτικά καλύμματα των τροχών και του άξονα τροχών.

1 Πλαίσιο καροτσιού
2 Προστατευτική μπάρα
3 Μπροστινοί τροχοί (x2)
4 Πίσω τροχοί (x2)
5 Κουκούλα
6 Στήριγμα ποδιών
7 Κουμπί ρύθμισης στηρίγματος ποδιών
8 Πόρπη
9 Προστατευτικά ιμάντα ώμου
10 Ασφάλεια πορτ-μπεμπέ
11 Δευτερεύουσα ασφάλεια
12 Λαβή
13 Κουμπί κλεισίματος με ένα χέρι
14 Μοχλός ρύθμισης ανάκλισης
15 Καλάθι αποθήκευσης
16 Μοχλός πίσω φρένου
17 Παράθυρο κουκούλας
18 Ιμάντας μεταφοράς
19 Κάλυμμα βροχής
20 Τσάντα μεταφοράς

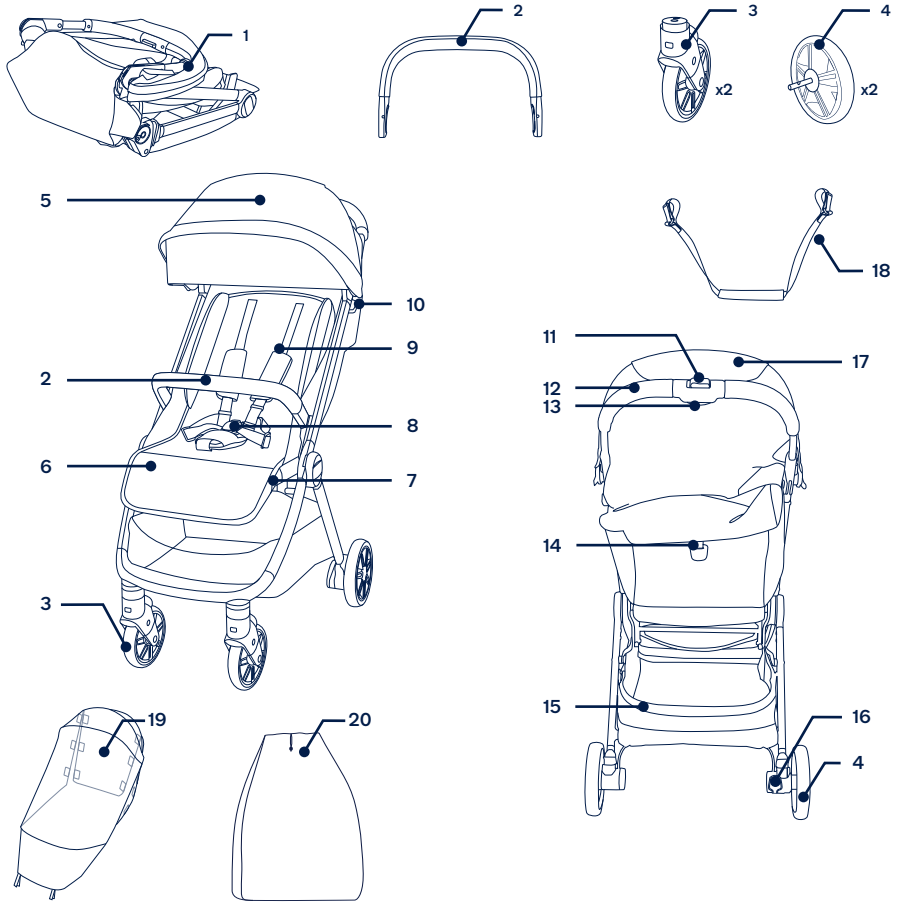

NUNA International B.V. Το λογότυπο Nuna και όλα τα σχετιζόμενα λογότυπα είναι εμπορικά σήματα.

TR

⚠ Ürünü kullanmadan önce lütfen ayrı uyarı kitapçığına bakın.

ÖNEMLİ!
DİKKATLE OKUYUN
VE İLERİDE BAŞVURMAK ÜZERE SAKLAYIN

Ürün Bilgisi

Model Numarası:_____

Üretim Tarihi:_____

Garanti

Yüksek kaliteli ürünlerimizi, hem çocuğunuzla hem de ailenizle birlikte büyüyebilmeleri için bilerek tasarladık. Ürünümüzün yanında olduğumuzdan, donanımımız satın alındığı günden itibaren ürün başına özel bir garanti kapsamındadır. Lütfen bizimle iletişime geçtiğinizde satın alma kanıtını, model numarasını ve üretim tarihini yanınızda bulundurun.

Garanti bilgileri için lütfen şu adrese gidin:
www.nunababy.com
Ana sayfadaki "Garanti" linkine tıklayın.

İletişim

Yedek parça, servis veya ek garanti soruları için, lütfen müşteri hizmetleri departmanımızla iletişime geçin.

info@nunababy.com
www.nunababy.com

Çocuk Kullanım Koşulları

Bebek arabası, aşağıdaki koşulları karşılayan çocuklar için kullanıma uygundur:

hangisi önce gelirse, 22 kg'a veya 4 yaşına kadar doğum.

Bebek arabası çerçevesini NUNA bebek taşıyıcı modülleriyle kullanırken, bu kullanım kılavuzlarında listelenen çocuk kullanım gereksinimlerine bakın.

Bu ürün, şu standartlara uygundur: EN 1888-2:2018+A1:2022

Ürün Kurulumu

Bebek Arabasını Açma

1 - Bebek arabası çerçevesini dışarı çıkarın **(1)**.

2 - Bebek arabası kolunu yukarı çevirip **(2)** bebek arabası çerçevesini açın **(3)(4)**. A **"Tık"** sesi, bebek arabası çerçevesinin tamamen açık olduğu anlamına gelir. ⚠

Sepet

Sepeti her iki taraftaki arka ayaklara asın. **(5)**

Arka Tekerlekler

1 - Arka tekerleği arka ayağın içine yerleştirin. **"Tıklama"** sesi arka tekerleğin tamamen takıldığı anlamına gelir. **(6)**

2 - Arka tekerleği çıkarmak için, serbest bırakma düğmesine **(7)-1** basın ve arka tekerleği arka ayaktan ayırın **(7)-2**.

Ön Tekerlekler

1 - Ön tekerleği ön ayağın içine yerleştirin. A **"Tık"** sesi tekerleğin tamamen takıldığı anlamına gelir. **(8)**

2 - Ön tekerleği çıkarmak için, serbest bırakma düğmesine **(9)-1** basın ve ön tekerleği ön ayaktan ayırın **(9)-2**.

Tente

Tente montaj parçalarını bebek arabasına kaydırın **(10)**. A **"Tık"** sesi tentenin tamamen takıldığı anlamına gelir.

! Bebek arabasını kullanmadan önce, arka tente panelinde bulunan BMW logo düğmesini kaplayan koruyucu filmi soyun.

Kolçak

1 - Kolçağın uçlarını kolçak montaj parçaları ile hizalayın ve yerine oturuncaya kadar itin **(11)**.

"Tıklama" sesi kolçağın tamamen takıldığı anlamına gelir

2 - Kol çubuğu serbest bırakma düğmesine basıp **(12)-1**, kol çubuğunu yukarı çekin **(12)-2**.

Ürün Kullanımı

Çocuğu Sabitleme ⚠

1 - Toka mandalını açmak için tokanın **(13)-1** üzerindeki üst düğmeye basın ve manyetik klipsleri **(13)-2** çıkarın.

Çocuğunuzu bebek arabasına yerleştirin.

2 - Manyetik klipsleri tokanın içine yerleştirin. **(14)**

3 - Ayar kayışlarını çekerek sıkıştırın ve emniyet kemerini çocuğunuza sıkıca takın **(15)-1**. Sonra ayar kayışlarını dışarı çekin **(15)-2**.

TR

Omuz Donanımı Konumu

Üst omuz kayışı tokaları, ek ayar için yukarı ve aşağı hareket ettirilebilir. **(16)**

Tente

1 - Ekstra gölge için tente üzerindeki fermuarı açın **(17)-1**. Ek havalandırma için, tente penceresinin kapağını yukarı döndürün. **(17)-2**

2 - Daha fazla hava akışı için, ağı ortaya çıkarmak üzere arka fermuarı açın. **(18)**

Baldır Desteği

Baldır desteği 2 konuma sahiptir.

1 - Baldır desteğini yükseltmek için yukarı doğru kaldırın.

2 - Baldır desteğini indirmek için, baldır desteğinin ortasındaki ayar düğmesine basıp **(19)-1** aşağı itin **(19)-2**.

Yatırma

1 - Yatırmayı yükseltmek için arkalığı yukarı itin. **(20)**

2 - Arkalığı yatırmak için, arkalık ayar kolunu aşağı çekin **(21)**.

Fren ⚠

1 - Arka tekerlekleri kilitlemek için, fren kolunu aşağı bastırın. **(22)**

2 - Tekerleri serbest bırakmak için fren mandalını yukarı doğru kaldırmanız yeterlidir. **(23)**

Ön Döndürme Kilitleri

1 - Ön döndürme kilitlerinin düz olmayan yüzeylerde kullanılması önerilir.

2 - Ön tekerlek durumu kilitli veya kilitsiz **(24)**.

Katlama

1 - Tenteyi katlayın. **(25)**

2 - İkincil kilidi kaydırıp katlama düğmesini sıkın **(26)**.

3 - Katlama düğmesini sıkarken kolu aşağı doğru katladığınızda, bebek arabası katlanıp kendi başına duracaktır. **(27)-(29)**

4 - Bebek arabasını askısı ile taşıyabilirsiniz. **(30)**

Aksesuarlar

Bazı modellerde tüm aksesuarlar bulunmaz.

PIPA Serisi Bebek Çocuk Koltuğu

Bebek taşıyıcı montajı ve kullanımı için lütfen bebek taşıyıcı talimat kılavuzuna bakın.

Bebek arabası koltuğunu en alt konuma yatırın, tenteyi bebek arabasının arkasına doğru itin ve kolçağı takın.

1 - Bebek taşıyıcı kilidini açmak için mandalı dışarı kaydırın **(31)-1**. Bebek taşıyıcı kilidini kapatmak için mandalı içeri kaydırın **(31)-2**.

2 - Bebek taşıyıcıyı, kolçağın üzerine oturacak şekilde bebek arabasına yerleştirin **(32)**. Ardından bebek taşıyıcı kilidini kapatın. **(31)-2**

3 - Bebek taşıyıcıyı çıkarmak için bebek taşıyıcı kilidini açın **(31)-1**, bebek arabası serbest bırakma kolunu sıkın **(33)-1** ve bebek taşıyıcıyı yukarı kaldırın **(33)-2**.

TRVL lx Yağmurluk ⚠

Yağmurluğu takmadan önce tentenin tamamen açık olduğundan emin olun.

1 - Yağmurluğu kurmak için, bebek arabasının üzerine yerleştirin. **(34)**

Taşıma Çantası

Katlanmış bebek arabasını taşıma çantasına koyun ve çantayı büzme ipiyle kapatın. **(35)**

Temizlik ve Bakım

Çerçeveyi, plastik parçaları ve kumaşı nemli bir bezle temizleyin; ancak aşındırıcı madde veya çamaşır suyu kullanmayın. Kir ve pislikleri çekeceği için silikon yağlayıcılar kullanmayın. Bebek arabanızı nemli bir yerde saklamayın.

Bebek arabasının tekerleklerini düzenli olarak suyla temizleyin ve kiri çıkarın.

Uzun süreli kullanımı garantilemek için, bu ürünü yağmurlu havalarda kullandıktan sonra yumuşak, emici bir bezle silin.

Yıkama ve kurutma talimatları için kumaş malzemelere yapıştırılmış bakım etiketine bakın.

Kumaşın güneş ışığından renk atması ve uzun süre kullanıldıktan sonra, normal kullanımda dahi aşınma ve yıpranma göstermesi normaldir.

Güvenlik nedeniyle, sadece orijinal Nuna parçalarını kullanın.

Her şeyin düzgün çalışıp çalışmadığını düzenli olarak kontrol edin. Herhangi bir parça yırtılmış, kırılmış veya eksikse, bu ürünü kullanmayı bırakın.

Parça Listesi

Montajdan önce tüm parçaların mevcut olduğundan emin olun.
Herhangi bir parça eksikse, lütfen yerel bayi ile iletişime geçin. Montaj için bir alet gerekmez.

! **BOĞULMA TEHLİKESİ:** Koruyucu uç kapaklarını her bir teker ve tekerlek göbeği aksından çıkarın ve hemen atın.

1	Bebek Arabası Çerçevesi	11	İkincil Kilit
2	Kolçak	12	Tutma Kolu
3	Ön Teker (x2)	13	Tek Elle Katlama Düğmesi
4	Arka Teker (x2)	14	Yatırma Ayarı Çektirmesi
5	Tente	15	Depolama Sepeti
6	Baldır Desteği	16	Arka Fren Kolu
7	Baldır Desteği Ayar Düğmesi	17	Tente Penceresi
8	Toka	18	Taşıma kayışı
9	Omuz Donanımı Pedleri	19	Yağmurluk
10	Bebek Taşıyıcı Kilidi	20	Taşıma Çantası

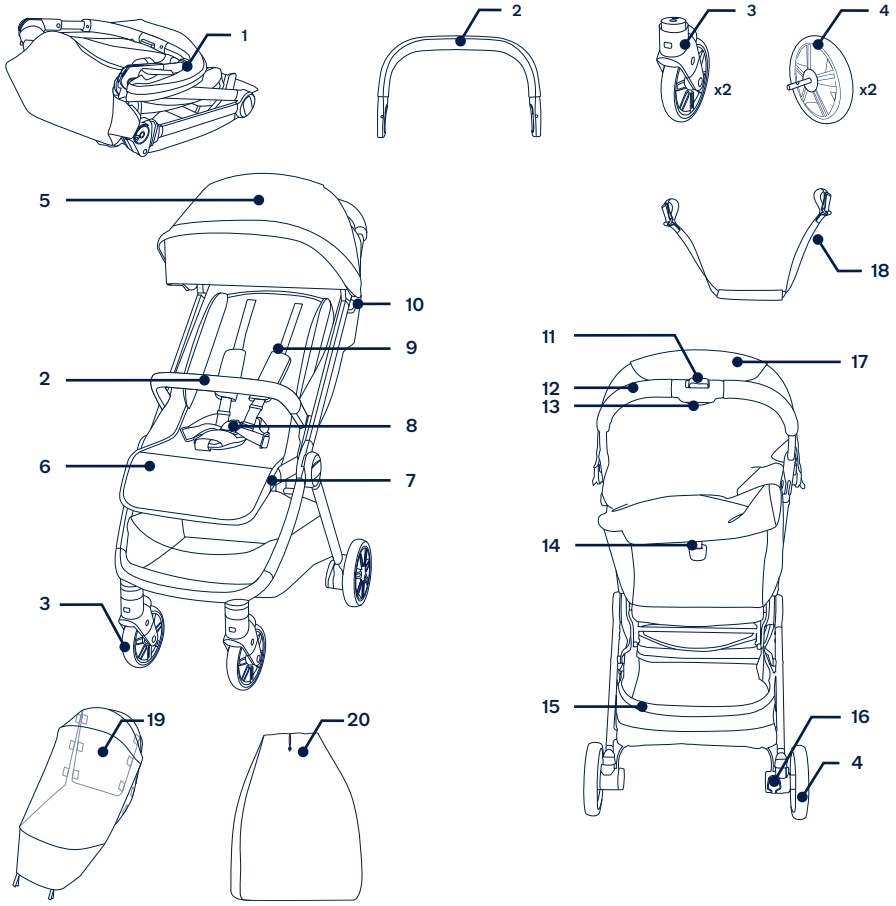

NUNA International B.V. Nuna ve ilgili tüm logolar ticari markalardır

TR

⚠ A termék használata előtt olvassa el a különálló figyelmeztető füzetet.

FONTOS - OLVASSA EL FIGYELMESEN *ÉS TARTSA MEG A KÉSŐBBIEKRE*

HU

Termékinformáció

Modellszám: _____

Gyártás dátuma: _____

Garancia

Úgy terveztük a magas minőségű termékeinket hogy együtt növekedjenek a gyerekével és családjával. Mivel mi ott állunk a termékünk mögött, a felszerelést személyre szabott garancia fedi, attól a naptól kezdve amikor megvásárolta. Kérjük tartsa készenlétben a vásárlási bizonylatot, modellszámot és gyártás dátumát amikor felveszi velünk a kapcsolatot.

Garanciális információkhoz látogasson el:
www.nunababy.com
A honlapon kattintson a „Garancia" linken.

Kapcsolat

Cserealkatrészekért, szervízért vagy további, a garanciára vonatkozó kérdésekért kérjük vegye fel a kapcsolatot a vevőszolgálat szervizszolgálatával.

info@nunababy.com
www.nunababy.com

Gyerekkel való használat követelményei

Ez a gyerekkocsi megfelelő olyan gyerekek számára akik megfelelnek az alábbi követelményeknek:

Születéstől 22 kg vagy 4 év, amelyik előbb bekövetkezik.

Amikor a gyerekkocsi keretét a NUNA csecsemőhordozóval használja, tanulmányozza a kézikönyvben felsorolt gyerekkel való használat követelményeket.

Ez a termék megfelel az EN 1888-2:2018+A1:2022 szabványnak.

Termék összeállítása

Nyitott babakocsi

1 - Vegye ki a gyerekkocsi keretét**(1)**.

2 - Fordítsa el felfel a gyerekkocsi fogantyúját **(2)** és nyissa ki a gyerekkocsi keretét **(3)(4)**. A **„kattanó"** hang azt jelenti a gyerekkocsi teljesen nyitva van. ⚠

Kosár

Akassza a kosarat a hátsó lábakra mindkét oldalon. **(5)**

Hátulsó kerekek

1 - Illessze be a hátulsó kerekeket a hátulsó lábba. A **"kattanó"** hang azt jelenti a hátulsó kerekek teljesen össze vannak szerelve. **(6)**

2 - A hátulsó kerekek eltávolításához nyomja meg a kioldó gombot **(7)-1** és válassza le a hátulsó kerekeket a hátulsó lábról **(7)-2**.

Első kerekek

1 - Illessze be az első kerekeket az első lábba. A **"kattanó"** hang azt jelenti a kerekek teljesen össze vannak szerelve. **(8)**

2 - Az első kerekek eltávolításához nyomja meg a kioldó gombot **(9)-1** és válassza le az első kerekeket az első lábról **(9)-2**.

Baldachin

Csúsztassa fel a baldachinrögzítőket a gyerekkocsira **(10)**.
A **"kattanó"** hang azt jelenti hogy a baldachin teljesen össze van szerelve.

! A babakocsi használata előtt húzza le a hátsó baldachinpanelen található BMW logó gombot fedő védőfóliát.

Karfa

1 - Igazítsa a karfa végét a karfa illesztőivel és helyezze bele, amíg helyére kattan **(11)**.

A **"kattanó"** hang azt jelenti hogy a karfa teljesen össze van szerelve.

2 - Nyomja meg a karfa kioldó gombot **(12)-1**, és húzza fel a karfát **(12)-2**.

Termék használata

A gyermek rögzítése ⚠

1 - Nyomja meg a csat felső gombját **(13)-1** a csatt retesz kioldásához és távolítsa el a mágneses klipszeket **(13)-2**.

Helyezze a gyereket az gyerekkocsiba.

2 - Tegye a mágneses klipszeket a csatba. **(14)**

3 - Illessze a hámszíjat a gyerekre meghúzással megszorítva a szíjakat **(15)-1**. Ezután húzza ki a csípőállító szíjakat **(15)-2**.

Vállhámszíj helyzete

A felső vállhámszíj csat fennebb és lennebb mozgatható az állításhoz. **(16)**

Baldachin

1 - Az ülőke extra árnyékolásához nyissa ki a zipzárt. **(17)-1**. Extra szellőzéshez emelje fel az ülőke ablak takaróját. **(17)-2**

2 - A további légáramlás érdekében nyisd ki a hátsó cipzárat, hogy a hálós rész láthatóvá váljon. **(18)**

Lábtartó

A lábtartónak két helyzete van.

1 - A lábtartó felemeléséhez emelje felfele.

2 - A lábtartó leengedéséhez nyomja meg az állítógombot a lábtartó közepén **(19)-1** és nyomja le **(19)-2**.

Megdöntés

1 - A háttámla felhajtásához tolja felfelé a háttámlát. **(20)**

2 - A háttámla hátradöntéséhez húzza lefelé a háttámla állító húzóját **(21)**.

Fék ⚠

1 - A hátulsó kerekek lezárásához lépjen rá a fékkarra. **(22)**

2 - A kerekek oldásához emelje felfelé a fékkart. **(23)**

Első elfordító zár

1 - Egyenetlen felületen ajánlott az elfordító zárak használata.

2 - Az első kerék zárolt vagy nem zárolt állapota **(24)**.

Összehajtás

1 - Hajtsa össze a baldachint. **(25)**

2 - Csúsztassa el a másodlagos zárat, majd nyomja meg a hajtógombot **(26)**.

3 - Miközben megnyomja az összecsukó gombot, hajtsa le a fogantyút, a babakocsi összecsukódik és magától megáll. **(27)-(29)**

4 - A babakocsit a hevederrel hordozhatja. **(30)**

Tartozékok

Nem minden tartozék van minden modell csomagolásában.

PIPA sorozatú csecsemő gyermekbiztonsági rendszer

A csecsemőhordozó összeszerelésével és használatával kapcsolatban kérjük, olvassa el a csecsemőhordozó használati útmutatóját.

Fordítsa a babakocsi ülését a legalacsonyabb helyzetbe, tolja a baldachint a babakocsi hátsó részébe, és rögzítse a karfát.

1 - A csecsemőtartó zárjának kinyitásához csúsztassa ki a reteszt **(31)-1**. A babahordozó zárjának bezárásához csúsztassa be a reteszt **(31)-2**.

2 - Helyezze a babahordozót a babakocsira úgy, hogy az a karfára üljön **(32)**. Ezután zárja be a gyermekhordozó zárját. **(31)-2**

3 - A gyermekhordozó eltávolításához nyissa ki a gyermekhordozó zárját **(31)-1**, nyomja meg a kioldó fogantyút **(33)-1** és emelje fel a gyermekhordozót **(33)-2**.

TRVL lx esővédő burkolat ⚠

Ellenőrizze, hogy a baldachin teljesen nyitva van mielőtt az eső elleni borítót ráilleszti.

1 - Az eső elleni borító összeszereléséhez helyezze ezt a kocsi fölé. **(34)**

Hordtáska

Tegye az összehajtogatott babakocsit a hordtáskába, és zárja le a táskát a húzózsinórral. **(35)**

Tisztítás és karbantartás

A keretet, műanyag részeket és szövetet tisztítsa nedves ruhával, de ne használjon súrolót vagy fehérítőt. He használjon szilikonos síkosítót, ez magához vonzza a szennyeződéseket. Ne tárolja a gyerekkocsit nedves helyen.

Rendszeresen takarítsa meg a gyerekkocsi kerekeit és távolítsa el a szennyeződéseket.

A hosszú idejű használat érdekében törölje le a terméket egy puha, nedvszívó ruhával miután esős időben használta.

Olvassa el a textil részekre helyezett karbantartási címkéket a mosási és szárítási utasításokért.

Normális, hogy a szövet elszíneződik a napsütéstől és hosszú idejű használat után használati nyomok látszódjanak rajta, normál használat estén is.

Biztonsági okokból csak eredeti Nuna cserealkatrészeket használjon.

Ellenőrizze időszakosan hogy minden megfelelően működik. Ha van olyan része ami eltörött, elhasználódott vagy hiányzik, ne használja tovább a terméket.

HU

HU

Alkatrészek listája

Győződjön meg róla, hogy minden alkatrész rendelkezésre áll az összeszerelés előtt.
Ha bármelyik alkatrész hiányzik, kérjük, forduljon a helyi kiskereskedőhöz. Az összeszereléshez nincs szükség szerszámokra.

! FULLADÁSVESZÉLY: Távolítsa el és azonnal dobja el a védőkupakokat minden kerékről és a kerékagy tengelyéről.

1 Gyerekkocsi váz
2 Karfa
3 Első kerék (x2)
4 Hátulsó kerék (x2)
5 Baldachin
6 Lábtartó
7 Lábtartó állító gomb
8 Csat
9 Vállhámszíj párna
10 Csecsemőhordozó zár
11 Másodlagos zár
12 Fogantyú
13 Egy kézzel összehajtható gomb
14 Dőlésszög-beállító húzó
15 Tárolókosár
16 Hátsó fékkar
17 Baldachin ablak
18 Hordozó szíj
19 Eső elleni borító
20 Hordtáska

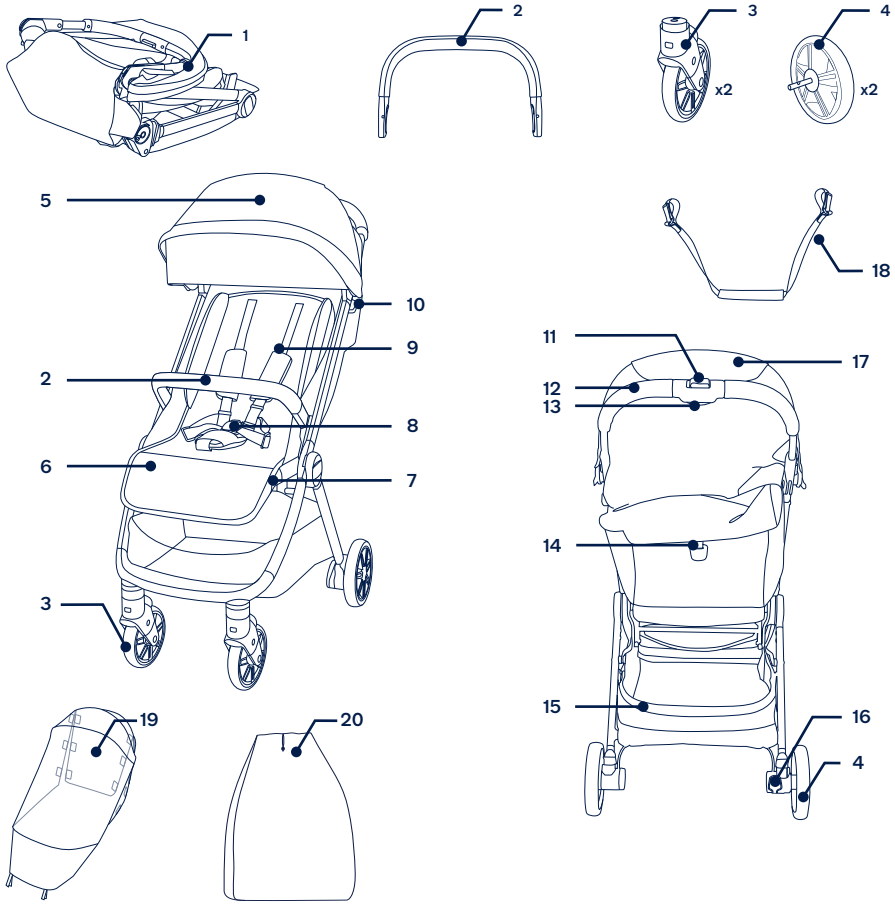

A NUNA International B.V Nuna és minden hozzátartozó logó védjegy.

AR

⚠ يرجى الرجوع إلى كتيب التحذيرات المنفصل قبل استخدام هذا المنتج.

AR

هام!
يرجى القراءة جيدا والاحتفاظ به للرجوع إليه مستقبلا.

معلومات المنتج

رقم الطراز: _____

تاريخ التصنيع: _____

الضمان

لقد صممنا عن قصد منتجاتنا بأن تكون عالية الجودة بحيث يمكن أن تتعايش مع طفلك وعائلتك، ونظرًا لأننا ندعم منتجاتنا فإنها مغطاة بضمان مخصص لكل منها بداية من اليوم الذي تم شراؤه فيه؛ لذا يرجى أن يكون لديك إثبات الشراء ورقم الطراز وتاريخ التصنيع عند الاتصال بنا.

لمزيد من المعلومات عن الضمان يرجى زيارة الموقع:
www.nunababy.com
انقر فوق رابط "الضمان" في الصفحة الرئيسية.

جهات الاتصال

للحصول على الاستفسارات المتعلقة بقطع الغيار أو الخدمة أو استفسارات الضمان الإضافية يرجى الاتصال بمركز خدمة العملاء.

info@nunababy.com
www.nunababy.com

متطلبات الاستخدام المتعلقة بالأطفال

هذه العربة مناسبة للاستخدام مع الأطفال الذين يستوفون المتطلبات التالية:

من الميلاد حتى ٢٢ كجم أو ٤ سنوات أيهما يحل أولاً.

عند استخدام إطار عربة الأطفال مع حامل الرضيع NUNA، يرجى الرجوع إلى متطلبات الاستخدام مع الأطفال المدرجة في أدلة تعليمات تلك المنتجات.

إعداد المنتج

فتح عربة الأطفال

١ - أخرج إطار العربة **(١)**.

٢ - لف مقبض العربة لأعلى **(٢)** وافتح إطار العربة **(٣)(٤)**. يشير سماع صوت **"نقرة"** إلى فتح إطار العربة بالكامل. ⚠

السلة

اشبك السلة على الساقين الخلفيتين في كلا الجانبين. **(٥)**

العجلة الخلفية

١ - أدخل العجلة الخلفية في الساق الخلفية. يشير سماع صوت **"نقرة"** إلى أنه قد تم تركيب العجلة الخلفية بالكامل. **(٦)**

٢ - لفك العجلة الخلفية، اضغط على زر التحرير **(٧)-١** وافصل العجلة الخلفية عن الساق الخلفية **(٧)-٢**.

العجلة الأمامية

١ - أدخل العجلة الأمامية في الساق الأمامية. يشير سماع صوت **"نقرة"** إلى أن العجلة قد تركيبها بالكامل. **(٨)**

٢ - لفك العجلة الأمامية، اضغط على زر التحرير **(٩)-١** ثم افصل العجلة الأمامية عن الساق الأمامية **(٩)-٢**.

المظلة

حرِّك حوامل المظلة على العربة **(١٠)**. يشير سماع صوت **"نقرة"** إلى أنه قد تم تركيب المظلة بالكامل.

! أزل الطبقة الواقية التي تغطي زر شعار BMW الموجود على لوحة المظلة الخلفية قبل استخدام عربة الأطفال.

يتوافق هذا المنتج مع EN EN ١٨٨٨-٢:٢٠١٨+A١:٢٠٢٢

مسند الذراعين

١ - قم بمحاذاة نهايات مسند الذراع مع حوامله، وأدخلها حتى تستقر في مكانها **(١١)**.
يشير سماع صوت **"نقرة"** إلى أنه قد تم تركيب مسند الذراع بالكامل.

٢ - اضغط على زر تحرير مسند الذراع **(١٢)-١**, ثم اسحب مسند الذراع لأعلى **(١٢)-٢**.

استخدام المنتج

تثبيت الطفل ⚠

١ - ادفع الزر العلوي في الإبزيم **(١٢)-١** لتحرير مزلاج الإبزيم وأخرج المشابك المغناطيسية **(١٢)-٢**.
ضع الطفل في العربة

٢ - أدخل المشابك المغناطيسية في الإبزيم. **(١٤)**

٣ - ثبِّت مجموعة الأحزمة بإحكام على طفلك من خلال زلق أشرطة الضبط لإحكام ربطها **(١٥)-١**، ثم اسحب للخارج أشرطة الضبط الموجودة على الخصر **(١٥)-٢**.

وَضْع حزام الكتف

يمكن تحريك أبازيم مجموعة أحزمة الكتف العلوية لأعلى ولأسفل لإحكام الضبط. **(١٦)**

المظلة

١ - لفتح المظلة اسحبها باتجاه مقدمة المقعد، ولطيها ادفعها للخلف **(١٧)-١**افتح السوستة الموجودة على المظلة لتوفير حماية أكبر من الضوء . **(١٧)-٢**

٢ - لزيادة تدفق الهواء، افتح الزمام المنزلق الخلفي لكشف الشبكة. **(١٨)**

مسند الساقين

يوجد موضعان لضبط مسند الساقين.

١ - لرفع مسند الساقين، ارفعه لأعلى.

٢ - لخفض مسند الساقين, اضغط على زر الضبط في منتصف مسند الساقين **(١٩)-١**, وادفعه لأسفل **(١٩)-٢**.

الإمالة للوراء

١ - لرفع الإمالة للوراء، ادفع مسند الظهر لأعلى. **(٢٠)**

٢ - لإمالة مسند الظهر، اسحب مقبض ضبط مسند الظهر لأسفل **(٢١)**.

الفرامل ⚠

١ - لقفل العجلات الخلفية، اضغط ذراع الفرامل بقدمك لأسفل. **(٢٢)**

٢ - لتحرير العجلات، ما عليك سوى رفع ذراع الفرامل نحو الأعلى. **(١٨)**

الأقفال الدوارة الأمامية

١ - يُوصى باستخدام الأقفال الدوارة الأمامية على الأسطح غير المستوية.

٢ - حالة العجلة الأمامية وهي مقفلة أو غير مقفلة كما في **(٢٤)**.

الطيّ

١ - قم بطي المظلة. **(٢٥)**

٢ - حرِّك القفل الثانوي ثم اضغط بقوة على زر الطي **(٢٦)**.

٣ - أثناء الضغط بقوة على زر الطي، قم بطي المقبض لأسفل، وستُطوى العربة والحامل من تلقاء نفسيهما. **(٢٧)-(٢٩)**

٤ - يمكنك حمل العربة بالشريط. **(٣٠)**

الملحقات

لا تُرفق بعض الملحقات في بعض الطُرز.

نظام تقييد حركة الطفل PIPA

لتركيب حامل الرضيع واستخدامه، يرجى الرجوع إلى دليل تعليمات حامل الرضيع.

أمِل مقعد العربة إلى أدنى موضع للوراء، وادفع المظلة إلى مؤخرة العربة وثبِّت مسند الذراع.

١ - لفتح قفل حامل الرضيع، حرِّك المزلاج للخارج **(٣١)-١**. لإغلاق قفل حامل الرضيع، حرِّك المزلاج للداخل **(٣١)-٢**.

٢ - ضع حامل الرضيع على العربة بحيث يستقر فوق مسند الذراع **(٣٢)**. ثم أغلق قفل حامل الرضيع. **(٣١)-٢**

٣ - لفك حامل الرضيع، افتح قفل حامل الرضيع **(٣١)-١**, واضغط بقوة مقبض التحرير **(٣٣)-١** وارفع حامل الرضيع لأعلى **(٣٣)-٢**.

TRVL lx غطاء المطر ⚠

تأكد من أن المظلة مفتوحة تمام.ا قبل تثبيت الغطاء الواق من المطر.

١ - لتركيبالغطاء الواق من المطر،ضعه أعلى عربة االطفال. **(٣٤)**

حقيبة الحمل

ضع العربة المطوية في حقيبة الحمل وأغلق الحقيبة باستخدام حبل الربط.**(٣٥)**

التنظيف والصيانة

نظِّف الإطار والأجزاء البلاستيكية والقماش بقطعة قماش مبللة، ولكن لا تستخدم المواد الكاشطة أو المبيضة. لا تستخدم مواد التشحيم المصنوعة من السيليكون لأنها ستجذب الأوساخ والسخام. تجنَّب تخزين العربات في مكان رطب.

تنظيف عجلات العربة بانتظام بالماء، وإزالة أي أوساخ.

لضمان الاستخدام طويل الأمد امسح المنتج بقطعة قماش ناعمة وماصة بعد استخدامه في الطقس الممطر.

راجع الملصقات المرفقة التي توضح كيفية العناية بالقماش للحصول على تعليمات حول الغسيل والتجفيف.

من الطبيعي تغير لون الأقمشة نتيجة تعرضها لأشعة الشمس وظهور علامات البلى بعد فترة طويلة من الاستخدام حتى عند استخدامها بشكل طبيعي.

لأسباب تتعلق بالسلامة يرجى استخدام الأجزاء الأصلية فقط من Nuna.

تحقَّق باستمرار من أن كل شيء يعمل بشكل صحيح. إذا كان هناك أي أجزاء ممزقة أو مكسورة أو مفقودة، فتوقَّف عن استخدام هذا المنتج.

AR

قائمة الأجزاء

تأكد من توفر جميع الأجزاء قبل التجميع.
يرجى التواصل مع المُوزِّع المحلي في حالة غياب أي جزء. لا داعٍ لاستخدام أية أدوات للتجميع.

! خطر الاختناق: قم بإزالة الغطاء الطرفي المستخدم للحماية من جميع العجلات ومن المحور المركزي للعجلة وتخلص منه فوراً.

١	إطار عربة الأطفال
٢	مسند الذراعين
٣	عدد ٢ العجلة الأمامية
٤	عدد ٢ العجلة الخلفية
٥	المظلة
٦	مسند الساقين
٧	زر ضبط مسند الساق
٨	إبزيم
٩	بطانة أحزمة الكتف
١٠	قفل حامل الرضيع
١١	القفل الثانوي
١٢	المقبض
١٣	رز الطي بيد واحدة
١٤	ساحبة ضبط الإمالة
١٥	سلة التخزين
١٦	ذراع الغرامل الخلفية
١٧	نافذة المظلة
١٨	شريط الحمل
١٩	غطاء واقٍ من المطر
٢٠	حقيبة الحمل

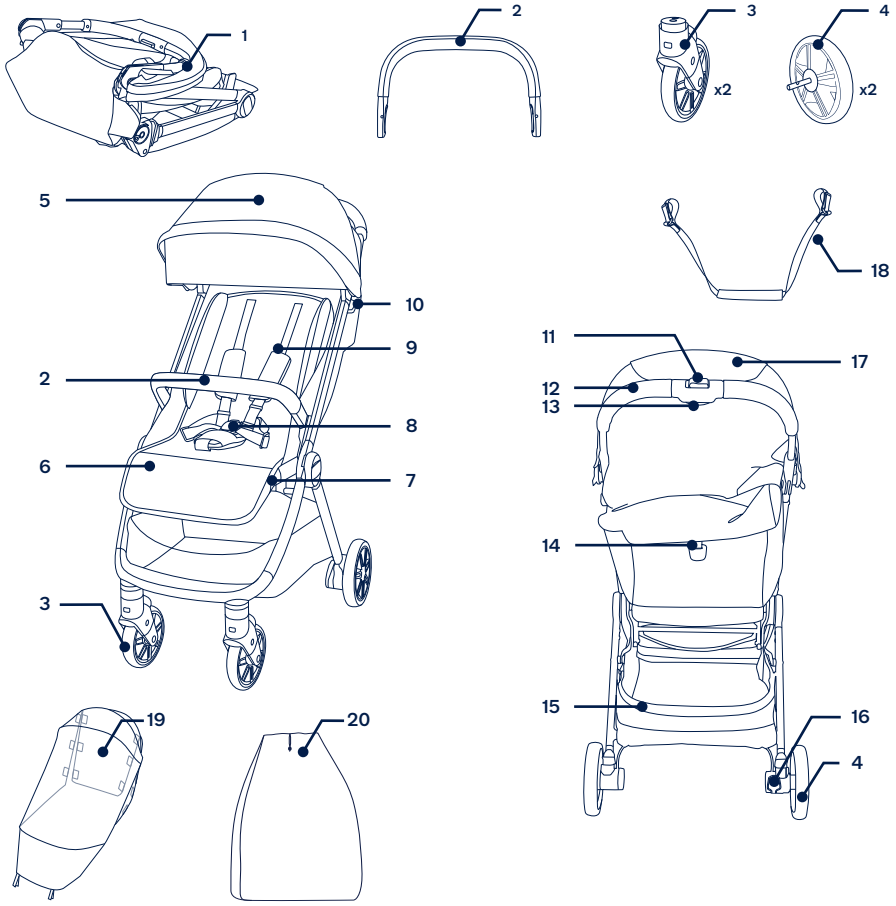

Nuna NUNA International B.V. وجميع الشعارات ذات الصلة هي علامات تجارية.

⚠ 제품을 사용하기 전에 별도의 경고 안내 책자를 참조하십시오.

중요
자세히 읽어 주세요
향후 제품 이용 시 참조를 위해 본 사용 설명서를 보관해 주시기 바랍니다.

KO

제품 정보

모델 넘버: _____

제조 일자: _____

품질 보증

뉴나의 제품은 여러분의 자녀와 가족 모두가 안전하게 사용 할 수 있도록 높은 품질로 설계되었습니다. 뉴나의 제품은 구입일로부터 1년간 품질 보증 서비스가 제공됩니다. (패브릭 AS 불가)연락 전 구매 증빙 자료, 모델 번호 및정품 코드를 준비해주십시오.

품질보증을 위해 방문해주시기 바랍니다.
한국: http://service.aone.co.kr/MemberShip/

연락처

부품 교체, 서비스 또는 추가 품질 보증 관련 문의가 있을 경우 뉴나 고객센터에 문의해 주시기 바랍니다.

한국: http://service.aone.co.kr
고객센터: 카카오톡 상담, '에이원베이비' 1800-8561

아이 사용 연령

이 유모차는 다음 연령의 아이가 사용 가능합니다:

신생아부터 22kg 또는 만 4세까지

뉴나 신생아 바구니 카시트와 같이 사용시, 사용 설명서에 나와있는 사용 연령 기간을 참고 하시기 바랍니다.

이 제품은 EN 1888-2:2018+A1:2022을 준수합니다

제품 설치

유모차 펴기

1 - 유모차 차체를 꺼내 줍니다 **(1)**.

2 - 핸들을 들어올려 유모차 차체를 펼쳐 줍니다.**(2)** **'딸깍'** 소리가 나면 유모차 프레임이 완전하게 펼쳐졌다는 뜻입니다. **(3)(4)** ⚠

장 바구니

유모차 뒷 다리에 장바구니 후크를 연결해 줍니다. **(5)**

뒷 바퀴

1 - 뒷다리 부분에 뒷 바퀴를 연결합니다.**'딸깍'** 소리가 나면 완전하게 연결 되었다는 뜻입니다. 다른 쪽 부분도 같은 방법으로 설치 합니다. **(6)**

2 - 뒷 바퀴 연결 해지를 원하면, 해지 버튼을 누르고 **(7)-1** 뒷다리 연결 부분에서 뒷바퀴 연결 부분을 떼어냅니다 **(7)-2**.

앞 바퀴

1 - 앞 바퀴를 앞다리 부분에 넣습니다. **'딸깍'** 소리가 나면 완전하게 설치 되었다는 뜻입니다. 다른 쪽 부분도 같은 방법으로 설치 합니다. **(8)**

2 - 앞 바퀴 해지를 원하면, 해지 버튼을 누릅니다. **(9)-1** 그리고 앞다리 연결 부분에서 앞 바퀴를 떼어냅니다 **(9)-2**.

캐노피

캐노피를 유모차 캐노피 연결 부위에 연결합니다. **(10)** **'딸깍'** 소리가 나면 완전하게 설치 되었다는 뜻입니다.

! 유모차를 사용하기 전에 뒤 캐노피 패널에 있는 BMW 로고 버튼을 덮고 있는 보호 필름을 벗겨내십시오.

안전 가드

1 - 안전 가드 끝부분을 안전 가드 연결 부분에 맞추어 연결합니다. **'딸깍'** 소리가 나면 완전하게 설치되었다는 뜻입니다.

2 - 안전 가드를 분리할 때, 안전 가드 분리 버튼을 누르고 **(12)-1** 안전 가드를 위로 올려 분리합니다 **(12)-2**.

제품 사용법

아이를 보호해 주십시오 ⚠

1 - 맨 위 버클 버튼을 눌러 **(13)-1** 버클 잠금 해제 후 마그네틱 클릭을 제거합니다 **(13)-2**.

그리고 아이를 태웁니다.

2 - 버클에 마그네틱 클립을 끼워 넣습니다. **(14)**

3 - 안전벨트를 아이의 사이즈에 맞게 조절합니다. (안전벨트 커버 안쪽 아래) 버클 조절을 합니다. **(15)-1** 그리고 허리 벨트도 조절합니다 **(15)-2**.

어깨 벨트 포지션

윗 부분 어깨 벨트 버클은 위 또는 아래로 조절 가능합니다. **(16)**

캐노피

1 - 지퍼를 열면 추가 캐노피 사용이 가능합니다. **(17)-1.** 통풍을 위해, 캐노피 윈도우 커버를 위로 젖혀 주십시오. **(17)-2**

2 - 통풍을 위해 캐노피 하단 부분의 지퍼를 열어 메시 부분을 활용할 수 있습니다. **(18)**

발 받침

발 받침에는 2가지 포지션이 있습니다.

1 - 발 받침을 올리려면, 위로 올리면 됩니다.

2 - 발 받침을 아래로 내리려면, 발 받침 조절 버튼을 누르시고 **(19)-1**, 아래로 내립니다 **(19)-2**.

등받이 조절

1 - 기울기를 올리려면 의자 등받이를 위로 미십시오. **(20)**

2 - 등받이를 기울이려면, 등받이 조절 핸들을 아래로 당겨 주십시오 **(21)**.

브레이크 ⚠

1 - 뒷 바퀴를 고정하기 위해서는, 브레이크 레버를 내리십시오. **(22)**

2 - 뒷 바퀴 고정을 풀기 위해서는, 브레이크 레버를 올리십시오. **(23)**

앞 바퀴 고정 장치

1 - 앞 바퀴 고정 장치는 울퉁불퉁한 도로를 주행할 때 사용하시는 것을 권장합니다.

2 - 와 같이 앞면 휠이 잠기거나 풀린 상태. **(24)**

폴딩

1 - 캐노피를 접습니다. **(25)**

2 - 보조 잠금 장치를 누른 채, 폴딩 버튼을 누릅니다 **(26)**.

3 - 폴딩 버튼을 누르며 핸들을 넘겨 줍니다, 유모차가 자동으로 접히며 셀프 스탠딩이 됩니다. **(27)-(29)**

4 - 트래블 스트랩을 사용하여 유모차를 어깨에 맬 수 있습니다. **(30)**

액세서리

모든 액세서리들이 포함되어 있지는 않습니다.

PIPA 시리즈 신생아 바구니 카시트

뉴나 신생아 바구니 카시트와 같이 사용하려면, 카시트 사용 설명서를 참고하시기 바랍니다.

유모차의 등받이 각도를 최대한 낮게 만들어 줍니다. 캐노피를 뒤로 넘기고 안전 가드 부분에 카시트를 연결합니다.

1 - 카시트 연결을 풀어주려면, 연결되어 있는 래치를 밖으로 풀어 줍니다. **(31)-1**. 반대로 래치를 사용하여 카시트를 연결 후 래치를 안으로 넣어 줍니다 **(31)-2**.

2 - 뉴나 바구니 카시트를 유모차 안전 가드 위에 올려줍니다 **(32)**. 올려준 다음, 래치를 사용해서 카시트 연결을 완료합니다. **(31)-2**

3 - 카시트를 분리하려면, 카시트 연결 래치를 열고 **(31)-1**, 카시트 분리 버튼을 누른 채 **(33)-1** 카시트를 분리하여 들어 줍니다 **(33)-2**.

TRVL lx 레인 커버 ⚠

레인 커버를 씌우기 전에 캐노피가 완전히 펼쳐졌는지 확인합니다.

1 - 레인커버를 씌우기 위해 레인커버를 유모차 위에 올려 놓습니다. **(34)**

캐리백

접은 유모차를 캐리백 안에 넣고 끈을 이용해 닫아주세요. **(35)**

청소와 관리

차체, 플라스틱 부품, 그리고 원단 부분을 젖은 헝겊으로 청소합니다, 연마제 또는 표백제는 사용하지 마십시오. 실리콘 윤활유는 먼지와 때를 모으기 때문에 사용하지 마십시오. 유모차를 습기가 많은 곳에 보관하지 마십시오

유모차 바퀴는 수시로 물로 청소하고 먼지를 제거해 주세요.

제품을 오래 사용하기 위해, 우천 시 사용 후 마른 헝겊으로 물기를 제거해 주세요.

섬유 제품 부분(시트, 액세서리)에 붙어 있는 라벨에 있는 관리법을 확인하여 세탁과 건조 방법을 따라주세요.

일반적으로 사용한 경우를 포함해, 장시간 햇빛에 노출되고 오랜 기간 제품을 사용했을 시 원단에 변화가 생기는 것은 정상적인 현상입니다.

안전을 이유로 뉴나 정품 부품을 사용하십시오.

모든 기능들이 정확하게 작동이 되는지 정기적으로 확인하십시오. 어느 부품들이 찢어지거나, 부러지거나, 또는 분실이 되었다면,이 제품을 사용하지 마십시오.

KO

KO

부품 리스트

조립하기 전에 모든 부품들이 있는지 확인하십시오. 만약 어떤 부품이 없다고 하면, 본사에 연락 하시기 바랍니다. 조립 시에는 추가적인 도구가 필요하지 않습니다.

! 질식 위험: 바퀴와 바퀴 축 끝에 있는 보호 캡을 제거하고 즉시 버려주십시오.

1 유모차 차체
2 안전가드
3 앞 바퀴 (2개)
4 뒷 바퀴 (2개)
5 캐노피
6 발 받침대
7 발 받침 조정 버튼
8 버클
9 어깨벨트커버
10 바구니 카시트 잠금 장치
11 보조 잠금 장치
12 핸들
13 원핸드 폴딩 버튼
14 기울기 조절 풀러
15 장 바구니
16 브레이크 레버
17 아이 관찰 창
18 트래블 스트랩
19 레인 커버
20 캐리백

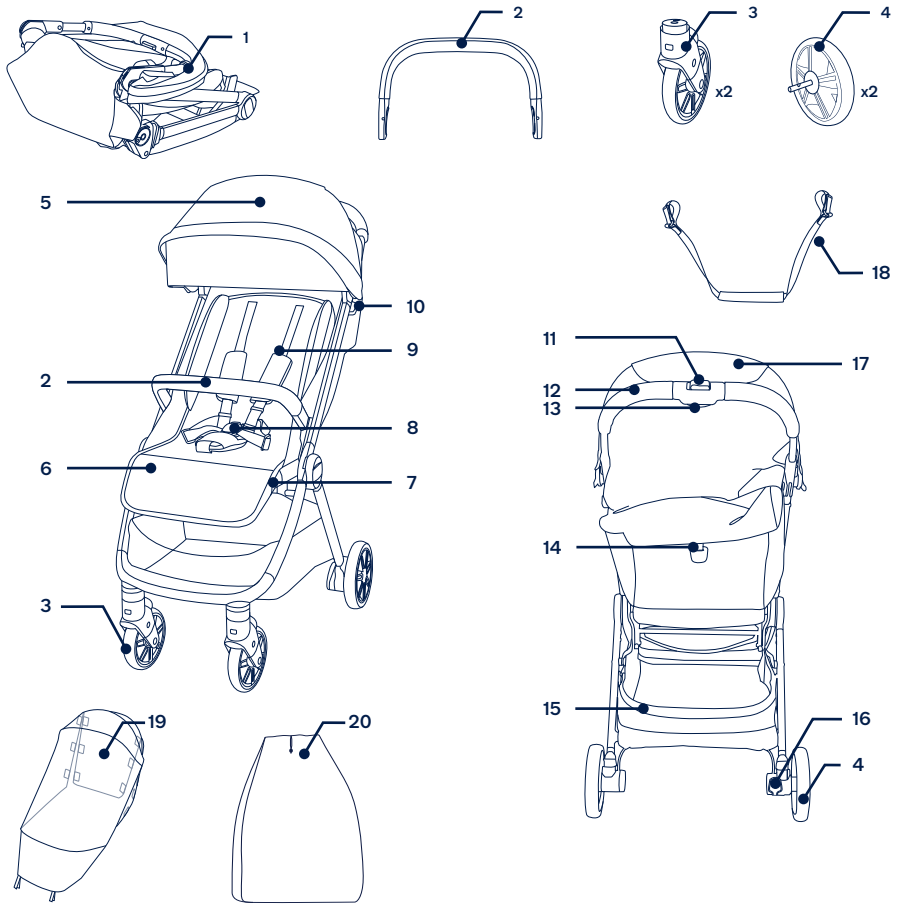

NUNA International B.V. NUNA 및 모든 관련 로고는 상표입니다.

⚠ 製品をご使用になる前に、別冊の警告冊子を参照してください。

重要 - 内容を詳細までお読みになり、今後の参照用に保管してください

JP

製品情報

モデル番号：_____

製造年月日：_____

保証

当社の高品質製品は、お子様とご家族の成長に合わせて調整できるように設計されています。当社では自社製品に対するサポートを提供しています。当社の製品は、ご購入された日から、製品ごとの保証の対象となります。お問い合わせの際は、ご購入証明書、モデル番号、製造年月日などの情報をお手元にご用意の上、ご連絡ください。

保証情報については以下にアクセスし、
www.nunababy.com
ホームページの「保証」をクリックしてください。

お問い合わせ

部品の交換や製品の点検修理、追加保証に関するご質問は、当社のカスタマーサービス部門にお問い合わせください。

info@nunababy.com
www.nunababy.com/jp/

お子様に使用される際の要件

本ベビーカーは、次の要件を満たすお子様向けとなっています：

出生から体重22kgまで、または4歳までのいずれか早い方。

ベビーカーフレームをNUNA乳児用キャリアと一緒に使用する場合は、乳児用キャリアの取扱説明書に記載されているお子様の使用要件を参照してください。

この商品はEN 1888-2:2018+A1:2022.の認証を承認されます。

製品の組み立て

ベビーカーを開く

1 - ベビーカーフレームを取り出します**(1)**。

2 - ベビーカーのハンドルを上に回転させ**(2)**、ベビーカーのフレームを開きます**(3)(4)**。「カチッ」という音が鳴り、ベビーカーのフレームが完全に開きます。⚠

バスケット

バスケットを後脚の両側に引っ掛けます。**(5)**

後輪

1 - 後輪を後脚に差し込みます。「カチッ」という音が鳴ったら、後輪の組み立ては完了です。**(6)**

2 - 後輪を外す場合は、リリースボタン**(7)-1**を押し、後輪を後脚から外します**(7)-2**。

前輪

1 - 前輪を前脚に差し込みます。「カチッ」という音が鳴ったら、前輪の組み立ては完了です。**(8)**

2 - 前輪を外す場合は、リリースボタン**(9)-1**を押し、前輪を前脚から外します**(9)-2**。

キャノピー

キャノピーマウントをベビーカーにスライドさせます**(10)**。「カチッ」という音が鳴ったら、キャノピーの組み立ては完了です。

! ベビーカーを使用する前に、後部キャノピーパネルにあるBMWロゴボタンを覆っている保護フィルムを剥がしてください。

アームバー

1 - アームバーの端をアームバーマウントに合わせ、カチッと音がして所定の位置に収まるまで挿入します**(11)**。

「カチッ」という音が鳴り、アームバーの組み立ては完了です。

2 - アームバーリリースボタン**(12)-1**を押し、アームバーを引き上げます**(12)-2**。

製品の使用法

お子様を固定する⚠

1 - 股ベルトから腰ベルトを取り外す場合は、股ベルトの解除ボタンを押して**(13)-1**取り外してください。**(13)-2**

2 - 取り付ける場合は、腰ベルトを股ベルトに差し込んでください。**(14)**

3 - 調整ストラップをスライドさせて締め、ハーネスをお子様にぴったりとフィットさせます**(15)-1**。次にウエスト調整ストラップを引き出します**(15)-2**。

ショルダーハーネスの位置

上部のショルダーハーネスのバックルを上下に動かしてさらに調整します。**(16)**

キャノピー

1 - ホロのジッパーを開くとさらに開くことができます。**(17)-1** ホロ上部にあるホロ窓カバーをめくりますとホロ窓が出てきます。**(17)-2**

2 - 通気性を高める場合は、背面のジッパーを開けてメッシュを露出させます。**(18)**

ふくらはぎサポート

ふくらはぎサポートには2つの位置があります。

1 - ふくらはぎサポートを上げる場合は、上方に引き上げます。

2 - ふくらはぎサポートを下げる場合は、ふくらはぎサポート中央の調整ボタン**(19)-1**を押し、押し下げます**(19)-2**。

リクライニング

1 - リクライニングを上げる場合は、背もたれを押し上げてください。**(20)**

2 - 背もたれをリクライニングする場合は、背もたれ調整プラー **(21)**を引き下げます。

ブレーキ⚠

1 - 後輪をロックする場合は、ブレーキレバーを踏み下げます。**(22)**

2 - 後輪に付いている後輪ストッパーを上げるとロックが解除されます。**(23)**

フロント回転ロック

1 - 地面が水平でないところでは、フロント回転ロックを使用することをお勧めします。

2 - 前輪のロックまたはロック解除の状態 **(24)**。

折りたたむ

1 - キャノピーを折りたたみます。**(25)**

2 - 二次ロックをスライドさせて、折りたたみボタンを押します**(26)**。

3 - 折りたたみボタンを押しながらハンドルを下に倒すと、ベビーカーが折りたたまれて自立します。**(27)〜(29)**

4 - ストラップを付けてベビーカーを持ち運べます。**(30)**

付属品

一部のモデルにはすべての付属品が含まれていない場合があります。

PIPAシリーズ乳児用チャイルドシート

乳児用キャリアの組み立てと使用方法については、乳児用キャリアの取扱説明書を参照してください。

ベビーカーのシートを最も低い位置までリクライニングし、キャノピーをベビーカーの後部に押し込み、アームバーを取り付けます。

1 - 乳児用キャリアのロックを開く場合は、ラッチを外側にスライドさせます**(31)-1**。乳児用キャリアのロックを閉じる場合は、ラッチを内側にスライドさせます**(31)-2**。

2 - 乳児用キャリアをベビーカーに置き、アームバーの上に置きます**(32)**。次に、乳児用キャリアのロックを閉じます。**(31)-2**

3 - 乳児用キャリアを取り外す場合は、乳児用キャリアのロック**(31)-1**を開き、リリースハンドル**(33)-1**を握り、乳児用キャリアを持ち上げます**(33)-2**。

TRVL lx レインカバー⚠

レインカバーを取り付ける前に、キャノピーが完全に開いていることを確認してください

レインカバーを組み立てる際は、ベビーカーの上に置きます。**(34)**

キャリーバッグ

折りたたんだベビーカーをキャリーバッグに入れ、引き締めひもを使ってバッグを閉じます。**(35)**

お手入れとメンテナンス

フレーム、プラスチック部品、布地を湿らせた布で拭いてください。ただし、研磨剤や漂白剤を使用しないでください。シリコン潤滑剤は汚れや垢の原因となるため、使用しないでください。ベビーカーを湿気の多い場所に保管しないでください。

ベビーカーの車輪は定期的に水で洗浄し、汚れを取り除いてください。

より長くお使いいただくため、雨天時に使用した後は、吸湿性のある柔らかい布で拭き取ってください。

洗濯および乾燥の方法については、生地に付いているお手入れ用ラベルを参照してください。

普通に使用されている場合でも、日光により色褪せたり、長時間の使用により損傷が生じたりすることがありますが、これは異常ではありません。

安全上の理由から、Nunaの正規部品のみを使用してください。

すべてが正しく機能していることを定期的に確認してください。摩耗や破損、または欠損した部品があった場合は、本製品の使用を中止してください。

JP

部品リスト

組み立て前に、すべての部品が揃っていることを確認してください。
部品が不足している場合は、最寄りの販売店にお問い合わせください。組立に工具は必要ありません。

❗ **窒息の危険：**各車輪および車輪ハブ軸から保護エンドキャップを取り外し、直ちに廃棄してください。

1	ベビーカーフレーム	11	二次ロック
2	アームバー	12	ハンドル
3	前輪（2個）	13	片手折りたたみボタン
4	後輪（2個）	14	リクライニング調整プーラー
5	キャノピー	15	保管バスケット
6	ふくらはぎサポート	16	後輪ブレーキレバー
7	ふくらはぎサポート調整ボタン	17	キャノピーウィンドウ
8	バックル	18	持ち運び用ストラップ
9	ショルダーハーネスパッド	19	レインカバー
10	乳児用キャリアロック	20	キャリーバッグ

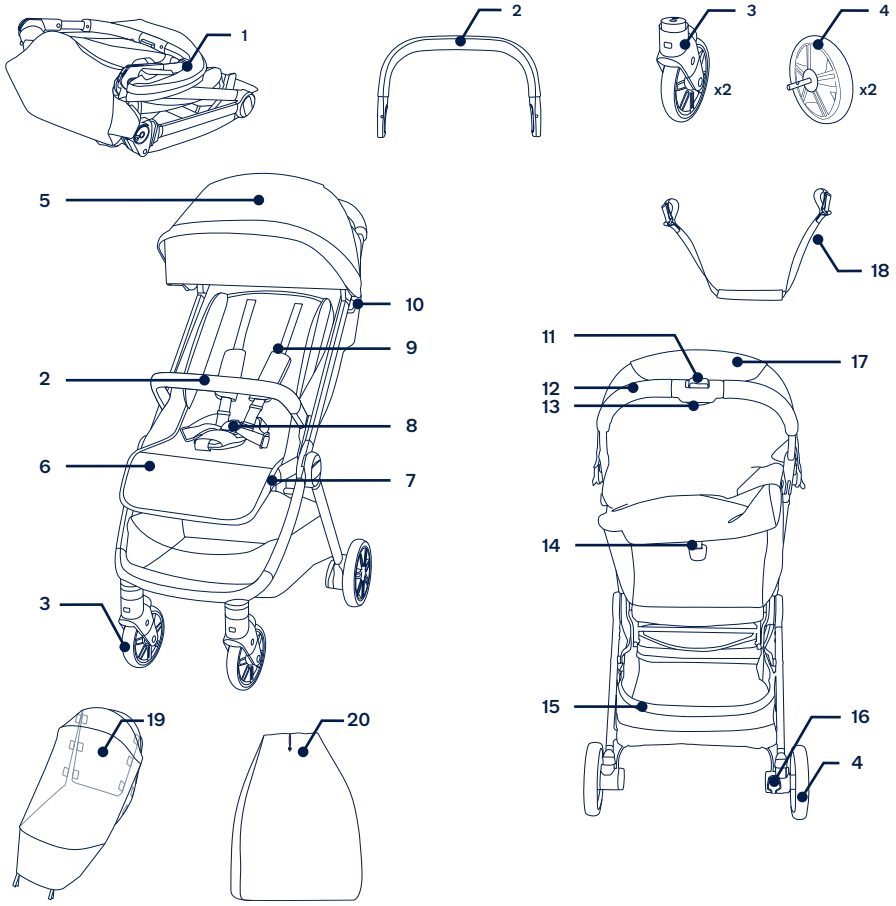

NUNA International B.V.、Nunaおよび関連するすべてのロゴは商標です。

JP

⚠ 使用產品前請參閱單獨的警告手冊。

請妥善保存本說明書以備不時之需!

使用產品前請仔細閱讀說明書，並妥善保存說明書以便日後參考。

產品資訊

產品名稱：_____

生產日期：_____

保固

NUNA設計高品質產品，以便可以與您和孩子一起成長。我們的產品自採購日起享有一定的保固，當您與我們聯繫時，請提供購買證明、產品型號和製造日期。

更詳細的保固資訊請參考www.nunababy.com

聯繫我們

對於更換零件、服務或其他保修問題，請聯繫我們的客戶服務部門

info@nunababy.com
www.nunababy.com

適用範圍

寶寶需要滿足下列要求

最大體重：新生兒-22kg

嬰幼兒年齡：0-48個月

當與Nuna汽車椅配合使用，適用範圍請參見該產品說明書。

此產品符合歐洲標準 EN 1888-2:2018+A1:2022

安裝手推車

打開手推車

1 - 取出手推車車架(1)

2 - 向上拉起車手(2)，打開手推車(3)(4)。聽到“咔噠”聲表示車架已完全打開。使用手推車前請務必確保車架已打開到位。⚠

安裝置物籃

將置物籃的掛鉤掛在兩邊的後腳管上(5)

安裝後輪

1 - 將後輪套入後腳，聽到“咔噠”聲表示後輪已安裝到位(6)。往外輕拉，確定後輪已正確安裝。

2 - 按壓後輪釋鎖按鈕(7)-1，同時向外拉(7)-2，即可移除後輪。

安裝前輪

1 - 將前輪套入前腳(8)，聽到“咔噠”聲表示前輪已安裝到位。往外輕拉，確定前輪已正確安裝。

2 - 按壓前輪釋鎖按鈕(9)-1，同時向下拉(9)-2，即可拔出前輪。

安裝遮陽篷

將遮陽篷兩邊插入車架上(10)，聽到“咔噠”聲表示遮陽篷已安裝完成。

! 使用產品之前，請先移除頂篷後片上，覆蓋於BMW標誌的保護膜。

安裝扶手

1 - 將扶手卡槽對準扶手座插入(11)，聽到“咔噠”聲表示扶手已安裝完成。

2 - 按壓扶手單側釋鎖按鈕(12)-1，向外拉即可打開(12)-2

產品使用

使用安全扣⚠

1 - 按下母扣上方的按鈕(13)-1安全扣會自動鬆開(13)-2

將寶寶放入手推車。

2 - 將肩帶及腰部扣環與母扣結合。(14)

3 - 滑動織帶以調整肩帶長度(15)-1，拉緊腰部織帶(15)-2，使寶寶更加舒適。

調整肩帶位置

肩帶固定栓可上下滑動調整至適當位置(16)

使用遮陽篷

1 - 遮陽篷中段拉鍊可打開以延伸遮陽篷範圍 (17)-1。遮陽篷天窗可打開增加透氣性。(17)-2

2 - 拉開拉鍊可打開遮陽篷後片，增加透氣性。(18)

! 使用產品之前，請先移除頂篷後片上覆蓋於BMW標誌的保護膜。

調整小腿靠

小腿靠共有兩種角度可供調節。

1 - 段位調高時，將小腿靠由下往上推即可。

2 - 段位調低時，按壓小腿靠兩側的調整按鈕(19)-1，同時向下調節小腿靠(19)-2

調整背靠

1 - 背靠向上調節，將背靠往上推(20)

2 - 若要傾斜靠背，請將靠背調整拉桿往下拉(21)

使用剎車⚠

1 - 踩下剎車踏板即可完成剎車(22)

2 - 抬起剎車踏板即可完成釋鎖(23)

前輪定向

1 - 在碎石路面或不平路面推行時，建議鎖定前輪，便能更輕鬆地操控手推車

2 - 前輪定向鎖定或釋鎖，見圖示(24)

收合手推車

1 - 收攏遮陽篷(25)

2 - 推開第二道安全鎖，然后按壓單手按鈕(26)

3 - 輕輕往下推，車架自動收合並站立(27)-(29)

4 - 車臺收合後可使用肩背帶。(30)

使用配件

因產品型號的不同，並非所有手推車均附以下配件。

NUNA PIPA 系列汽車椅使用

當與PIPA系列汽車椅配合使用時，請依以下步驟：

推車背靠需調整至最低段位，折疊遮陽篷並將扶手正確安裝

1 - 汽車椅固定鎖釋鎖(31)-1。汽車椅固定鎖上鎖(31)-2

2 - 將汽車椅放置在手推車上，將汽車椅上的卡槽卡在扶手上(32)，再鎖定汽車椅固定鎖(31)-2

3 - 移除汽車椅時，打開汽車椅固定鎖(31)-1，向上按壓汽車椅釋鎖按鈕(33)-1，然後將汽車椅從手推車上移除即可(33)-2

TRVL lx 使用雨篷⚠

安裝雨篷前，請確認雨篷已完全展開。

將雨篷套到座椅上(34)

使用置物袋

車台收闔後裝入置物袋，並將袋口束繩拉緊(35)

維修與保養

可用濕布清潔車架和座布，請勿使用研磨劑或漂白劑。請勿使用潤滑劑，因為它們會吸附灰塵和污垢。請勿將手推車儲存在潮濕的地方。

請定期以水清洗輪子，並清除污垢。

為使手推車能長期使用，下雨天使用後，請用軟質可吸水的布擦拭手推車。

請參考手推車上洗滌標的洗滌方式。

長期使用之後，在正常狀況下，座布可能產生褪色、磨損或撕裂。

為確保安全，請使用Nuna原廠零配件。

請定期檢查您的手推車功能是否正常與零件是否鬆弛磨損或脫落。一旦發生以上任何狀況，請立即停止使用本手推車。

中繁

繁中

產品組件及各部位名稱

組裝前請確認所有部件已經齊全。如有遺漏，請與銷售商聯繫。本產品無需工具進行組裝。

1 手推車架
2 扶手
3 前輪 (x2)
4 後輪 (x2)
5 遮陽篷
6 小腿靠
7 小腿靠調整按鈕
8 安全扣
9 肩帶護片
10 汽車椅固定鎖
11 第二道安全鎖
12 車手
13 單手按鈕
14 背靠調整拉片
15 置物籃
16 剎車踏板
17 天窗
18 肩背帶
19 雨篷
20 置物袋

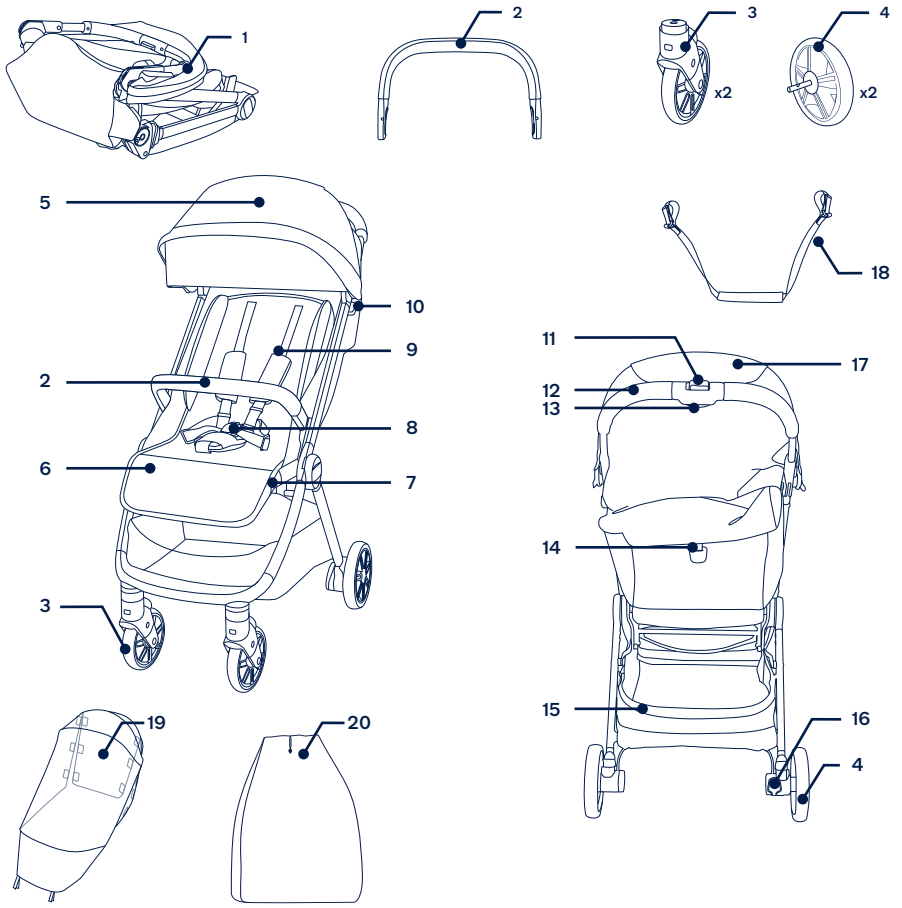

NUNA International B.V. NUNA及所有相關徽標皆為商標

⚠ 使用产品前请参阅单独的警告手册。

请妥善保存本说明书以备不时之需!

使用产品前请仔细阅读说明书，并妥善保存说明书以便日后参考。

简中

产品资讯

产品名称：_____

生产日期：_____

保固

NUNA設計高品質產品，以便可以與您和孩子一起成長。我們的產品自採購日起享有一定的保固，當您與我們聯繫時，請提供購買證明、產品型號和製造日期。

更詳細的保固資訊請參考www.nunababy.com

联系我们

對於更換零件、服務或其他保修問題，請聯繫我們的客戶服務部門

info@nunababy.com
www.nunababy.com

适用范围

宝宝需要满足下列要求

最大体重：新生儿-22kg

嬰幼儿年齡：0-48个月

当与Nuna汽车椅配合使用，适用范围请参见该产品说明书。

此产品符合欧洲标准 EN 1888-2:2018+A1:2022

安装手推车

打开手推车

1 - 取出手推车车架**(1)**

2 - 向上拉起车手**(2)**，打开手推车**(3)(4)**。听到 " **咔哒** " 声表示车架已完全打开。使用手推车前请务必确保车架已打开到位。

安装置物篮

将置物篮的挂钩挂在两边的后脚管上**(5)**

安装后轮

1 - 将后轮套入后脚，听到 " **咔哒** " 声表示后轮已安装到位**(6)**。往外轻拉，确定后轮已正确安装。

2 - 按压后轮释锁按钮**(7)-1**，同时向外拉**(7)-2**，即可移除后轮。

安装前轮

1 - 将前轮套入前脚**(8)**，听到 " **咔哒** " 声表示前轮已安装到位。往外轻拉，确定前轮已正确安装。

2 - 按压前轮释锁按钮**(9)-1**，同时向下拉**(9)-2**，即可拔出前轮。

安装遮阳篷

将遮阳篷两边插入车架上**(10)**，听到 " **咔哒** " 声表示遮阳篷已安装完成。

! 使用产品之前，请先移除遮阳篷后片上，覆盖于BMW标志的保护膜

安装扶手

1 - 将扶手卡槽对准扶手座插入(11)，听到 " 咔哒 " 声表示扶手已安装完成

2 - 按压扶手单侧释锁按钮(12)-1，向外拉即可打开(12)-2

产品使用

使用安全扣

1 - 按下母扣上方的按钮(13)-1安全扣会自动松开(13)-2

将宝宝放入手推车。

2 - 将肩带及腰部扣环与母扣结合。(14)

3 - 滑动织带以调整肩带长度(15)-1，拉紧腰部织带(15)-2，使宝宝更加舒适。

简中

调整肩带位置

肩带固定栓可上下滑动调整至适当位置(16)

使用遮阳篷

1 - 遮阳篷中段拉链可打开以延伸遮阳篷范围。(17)-1
遮阳篷天窗可打开增加透气性。(17)-2

2 - 拉开拉链可打开遮阳篷后片，增加透气性。(18)

调整小腿靠

小腿靠共有两种角度可供调节。

1 - 段位调高时，将小腿靠由下往上推即可。

2 - 段位调低时，按压小腿靠两侧的调整按钮(19)-1，同时向下调节小腿靠(19)-2

调整背靠

1 - 背靠向上调节，将背靠往上推(20)

2 - 如要倾斜靠背，请向下拉动靠背调节拉杆(21)

使用刹车

1 - 踩下刹车踏板即可完成刹车(22)

2 - 抬起刹车踏板即可完成释锁(23)

前轮定向

1 - 在碎石路面或不平路面推行时，建议锁定前轮，便能更轻松地操控手推车

2 - 前轮定向锁定或释锁，见图示(24)

收合手推车

1 - 收拢遮阳篷(25)

2 - 推开第二道安全锁，然后按压单手按钮(26)

3 - 轻轻往下推，车架自动收合并站立(27)-(29)

4 - 车台收合后可使用肩背带(30)

使用配件

因产品型号的不同，并非所有手推车均附以下配件。

NUNA PIPA 系列汽车椅使用

当与PIPA系列汽车椅配合使用时，请依以下步骤：

推车背靠需调整至最低段位，折叠遮阳篷并将扶手正确安装

1 - 汽车椅固定锁释锁(31)-1。汽车椅固定锁上锁(31)-2

2 - 将汽车椅放置在手推车上，将汽车椅上的卡槽卡在扶手上(32)，再锁定汽车椅固定锁(31)-2

3 - 移除汽车椅时，打开汽车椅固定锁(31)-1，向上按压汽车椅释锁按钮(33)-1，然后将汽车椅从手推车上移除即可(33)-2

TRVL lx 使用雨篷

安装雨篷前，请确认雨篷已完全展开。

将雨篷套到座椅上(34)

使用置物袋

车台收阖后装入置物袋，并将袋口束绳拉紧(35)

维修与保养

可用湿布清洁车架和座布，请勿使用研磨剂或漂白剂。请勿使用润滑剂，因为它们会吸附灰尘和污垢。请勿将手推车储存在潮湿的地方。

请定期以水清洗轮子，并清除污垢。

为使手推车能长期使用，下雨天使用后，请用软质可吸水的布擦拭手推车。

请参考手推车上洗涤标的洗涤方式。

长期使用之后，在正常状况下，座布可能产生褪色、磨损或撕裂。

为确保安全，请使用Nuna原厂零配件。

请定期检查您的手推车功能是否正常与零件是否松弛磨损或脱落。一旦发生以上任何状况，请立即停止使用本手推车。

产品组件及各部位名称

组装前请确认所有部件已经齐全。如有遗漏，请与销售商联系。本产品无需工具进行组装。

1	手推车架	8	安全扣	15	置物篮
2	扶手	9	肩带护片	16	刹车踏板
3	前轮 (x2)	10	汽车椅固定锁	17	天窗
4	后轮 (x2)	11	第二道安全锁	18	肩背带
5	遮阳篷	12	车手	19	雨篷
6	小腿靠	13	单手按钮	20	置物袋
7	小腿靠调整按钮	14	背靠调整拉片		

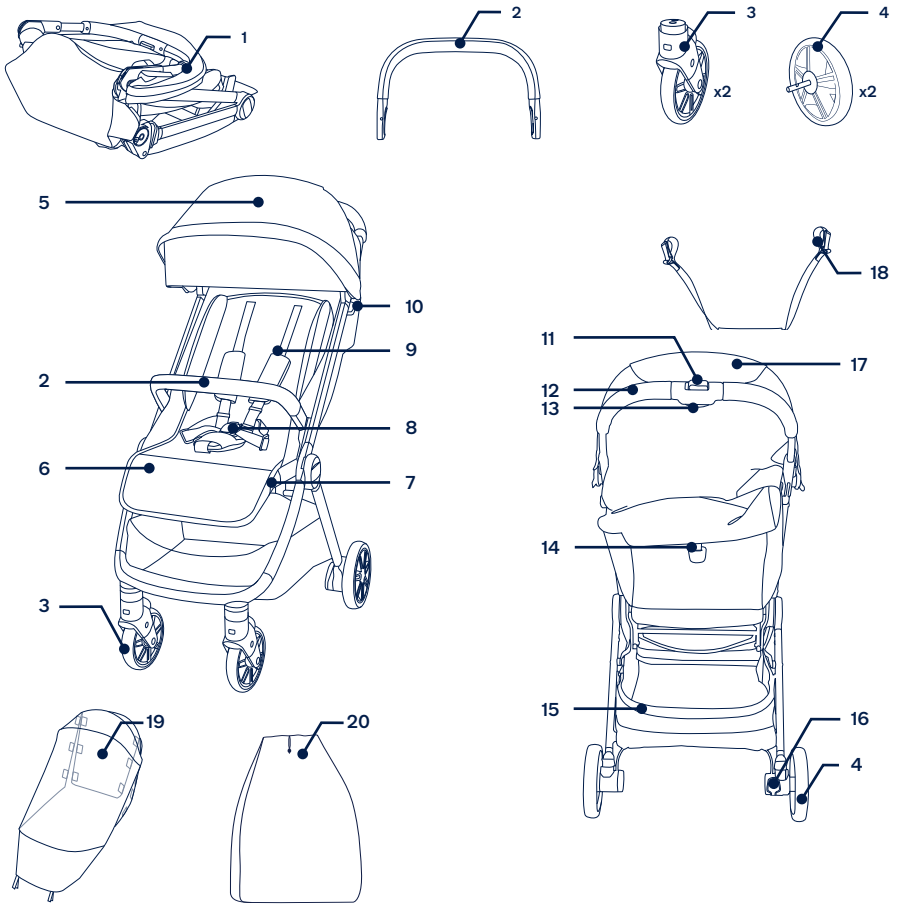

NUNA International B.V. NUNA及所有相关徽标皆为商标

简中

IM-001500C

Find out more at **nunababy.com**

The BMW logo and the BMW wordmark are trademarks of BMW AG and are used under license.